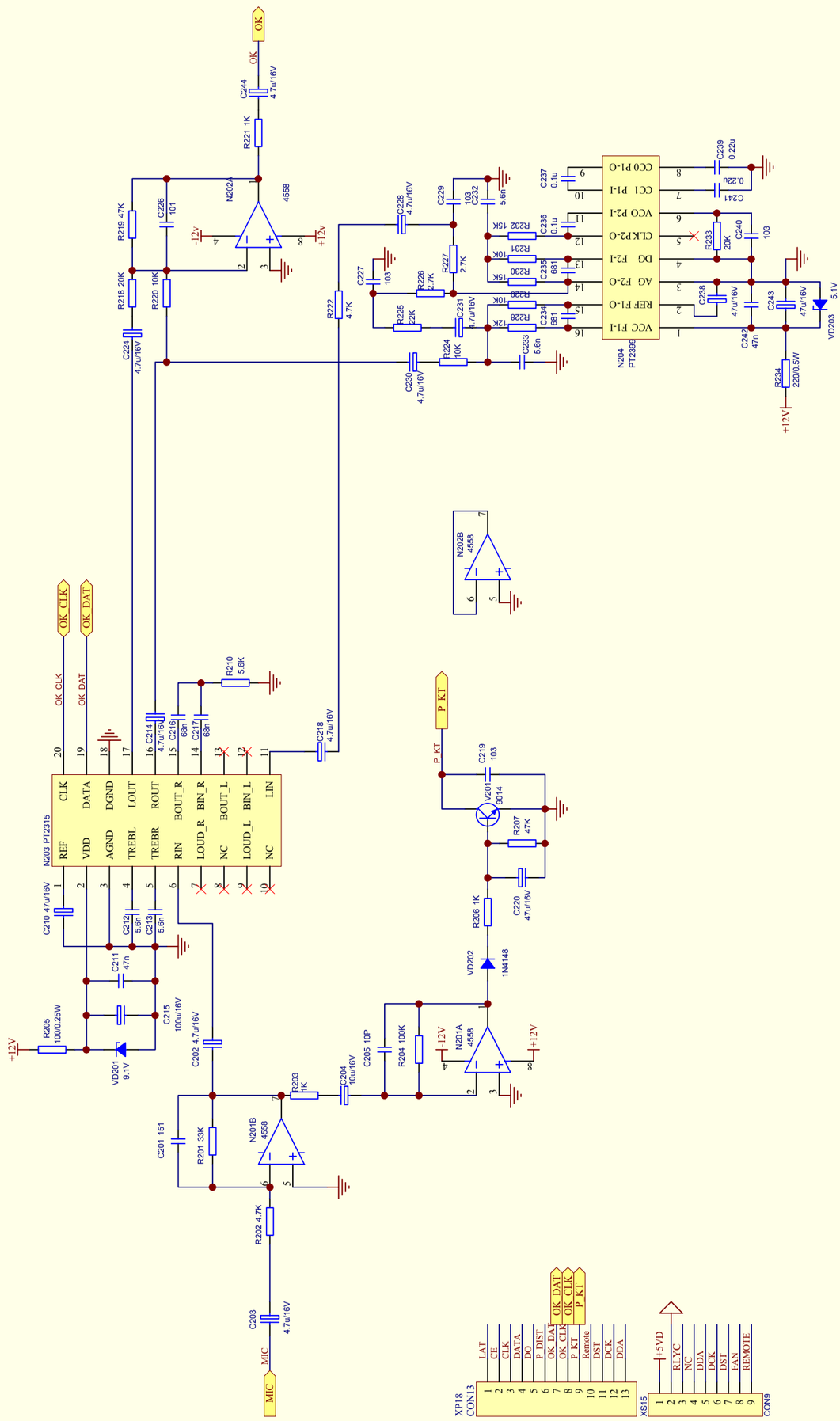

更 改	数 量	更改单号	签 名	日 期	AV310T信号板原理图（二）	BBK		
设 计	审 核	标 准 化	批 准			第 张	共 张	版次:
						东莞市步步高视听电子工业有限公司		