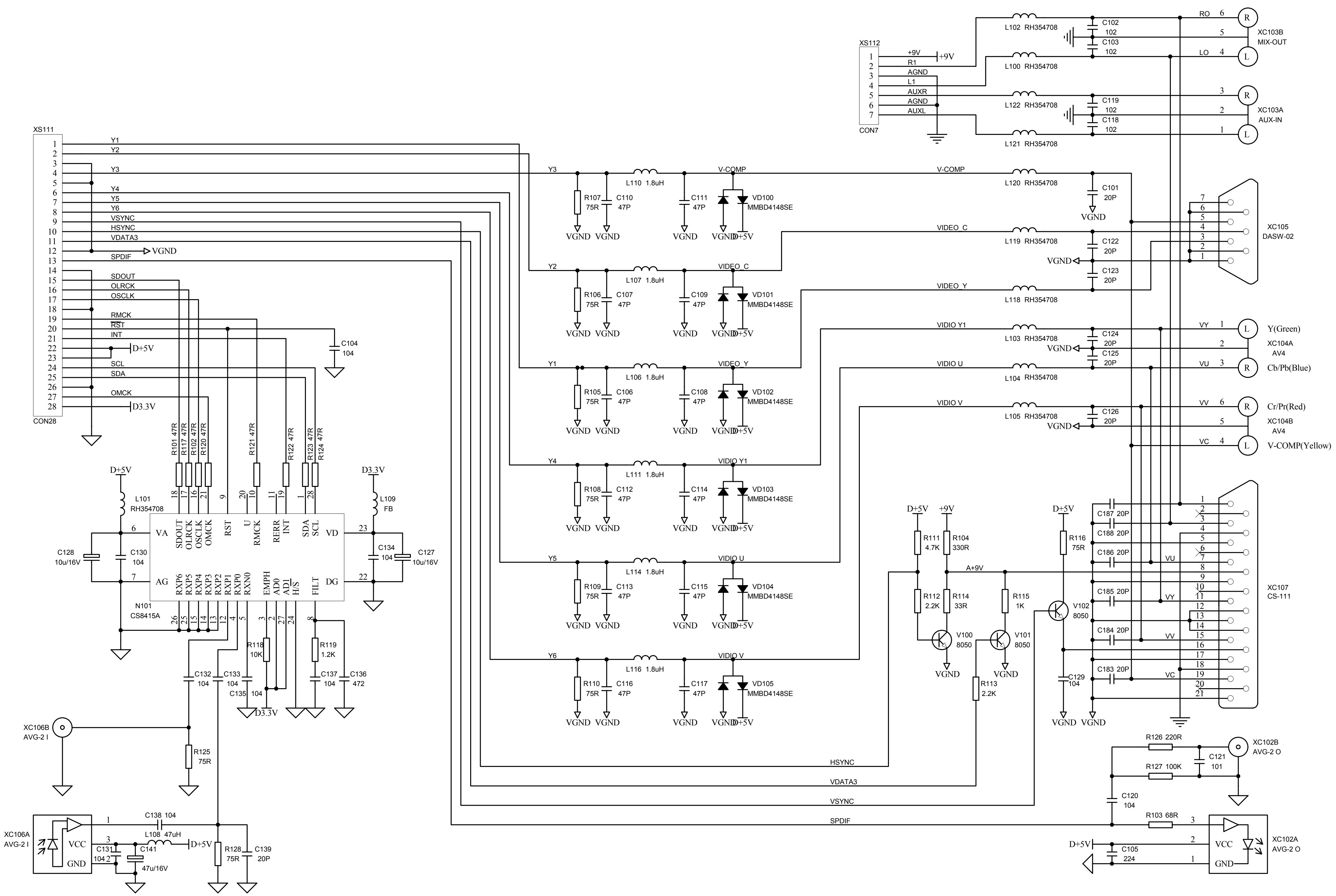

更改
设计
5-Oct-2005
数量
审核
更改单号
标准化
签名
日期
批准

DVR979 INPUT/OUTPUT BOARD

BBK

第 1 张
共 1 张
版次：1.0

东莞市步步高视听电子有限公司