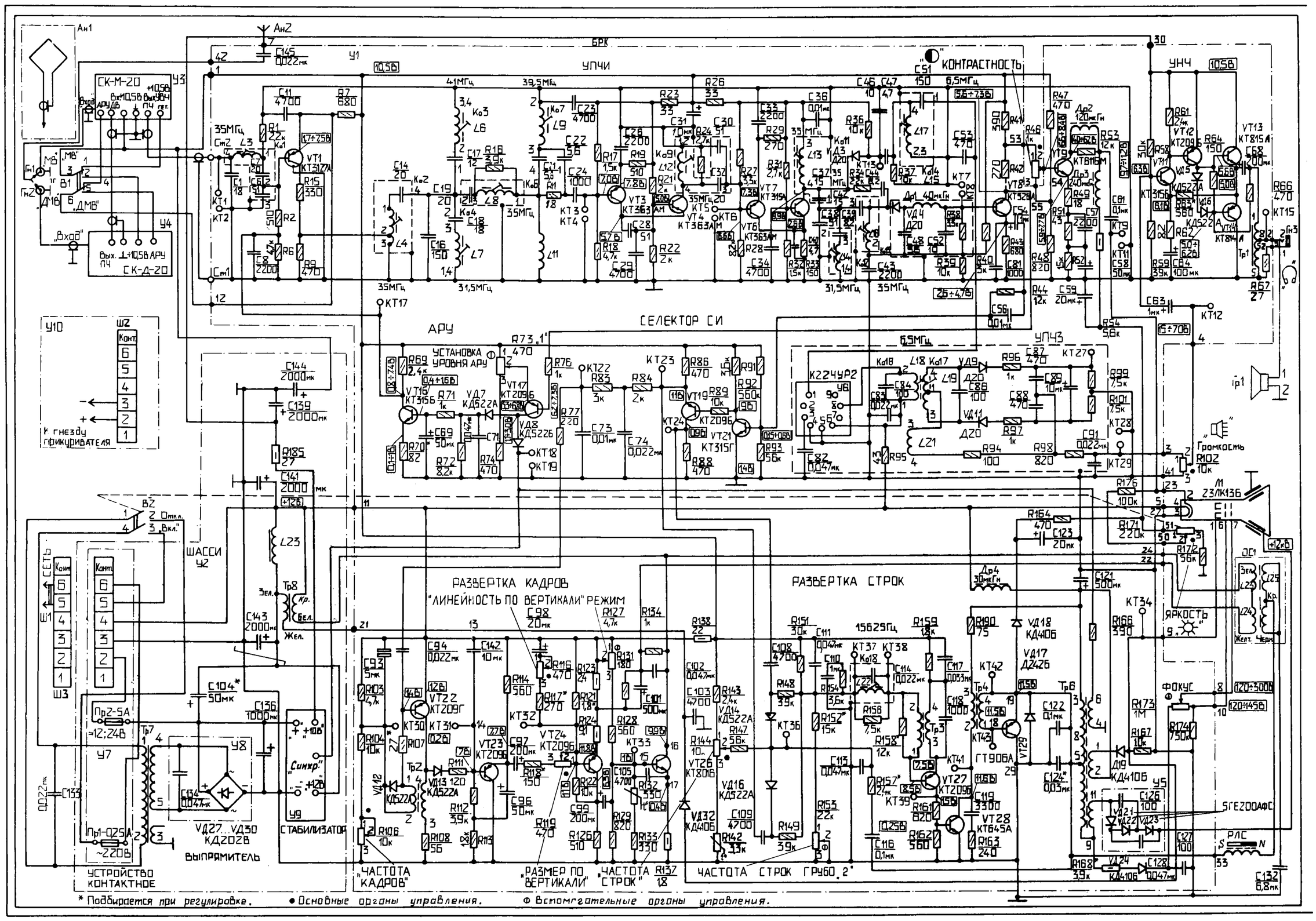

Схема селектора телевизионных каналов метровых волн— СК—М—20

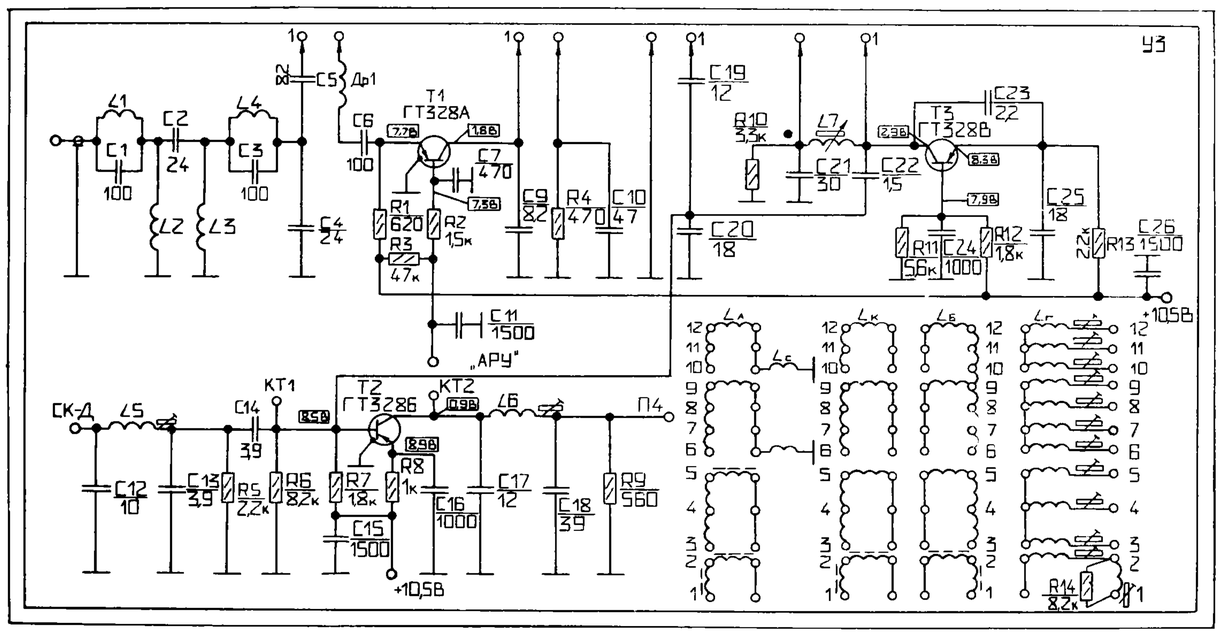

Схема импульсного стабилизатора

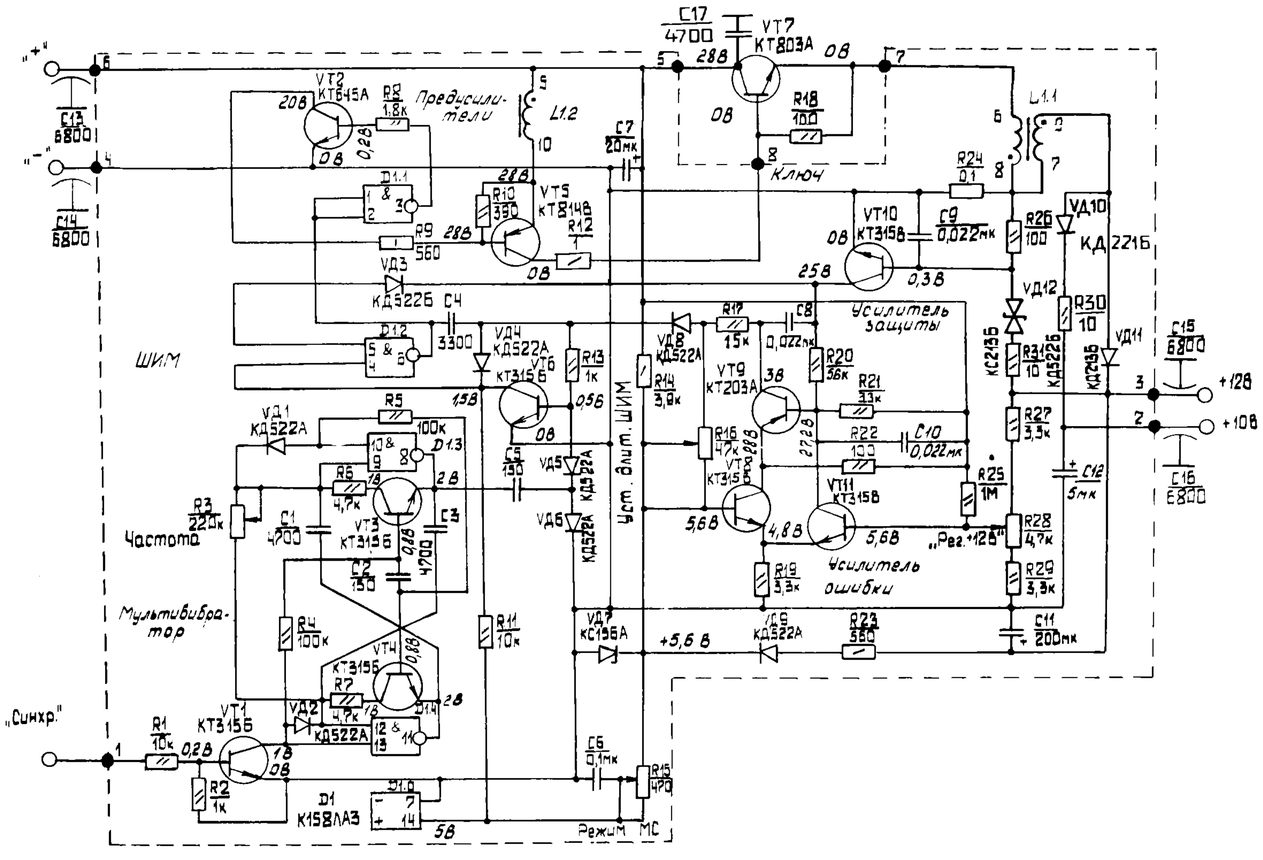

Схема селектора телевизионных каналов дециметровых волн— СК—Д—20

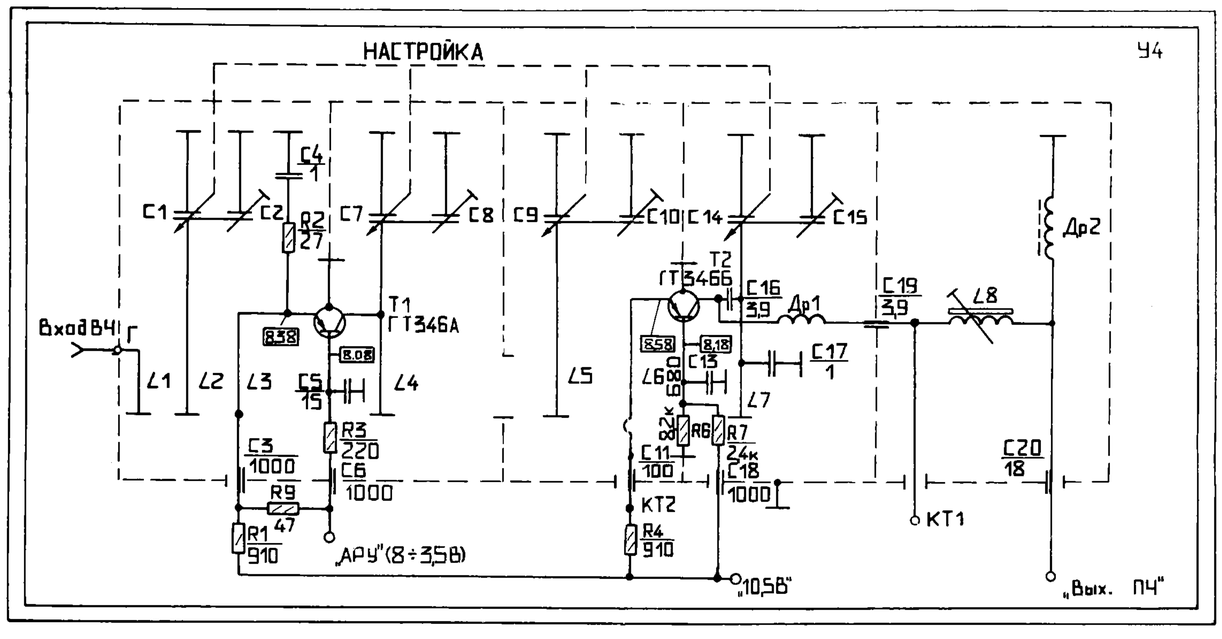

Телевизор САПФИР-401