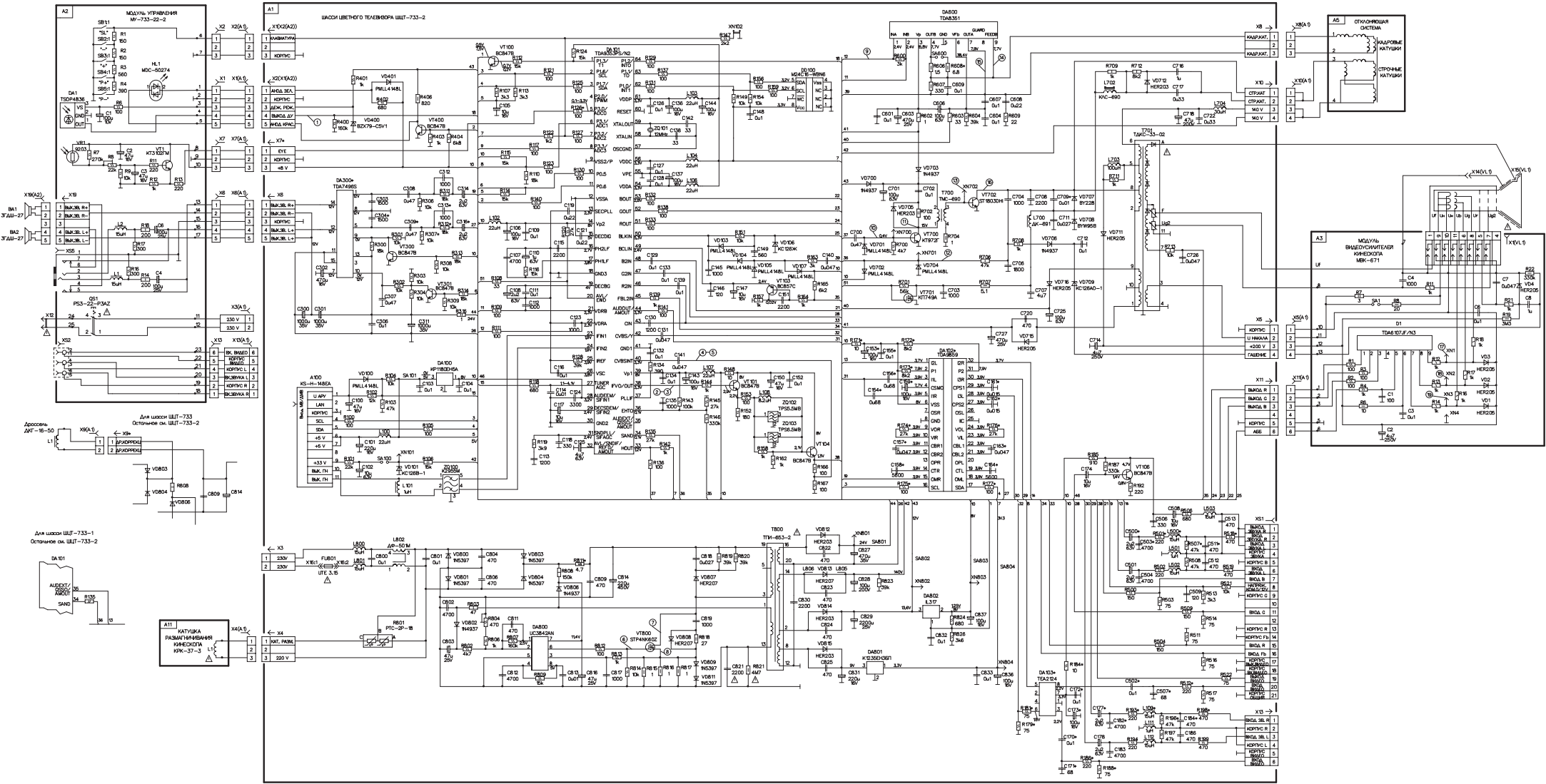
A2
МОДУЛЬ УПРАВЛЕНИЯ
МУ-733-22-2
A1
ШАССИ ЦВЕТНОГО ТЕЛЕВИЗОРА ШЦТ-733-2
A5
ОТКЛОНЯЮЩАЯ СИСТЕМА
КАДРОВЫЕ КАТУШКИ
СТРОЧНЫЕ КАТУШКИ
A3
МОДУЛЬ ВИДЕОУСИЛИТЕЛЯ КИНЕСКОПА
МВК-671
A11
КАТУШКА РАЗМАГНИЧИВАНИЯ КИНЕСКОПА
КРК-37-3
Для шасси ШЦТ-733
Остальное см. ШЦТ-733-2
Для шасси ШЦТ-733-1
Остальное см. ШЦТ-733-2
Дроссель
ДКТ-16-50
DA500
TDA8351
DA300
TDA7498S
DA100
KP118DH5A
A100
KS-H-148EA
DA101
TSDP4838
DA800
UC3842AN
DA802
IL317
DA801
K1035E1D91
DA103
TEA2124
DA502
TDA8859
DA101
AUDEXT/
AUDOUT
SAND
X1(A1)
X2(A2)
X3
X4(A1)
X5
X5(A1)
X6(A1)
X7(A1)
X8
X8(A1)
X9
X9(A1)
X10
X10(A1)
X11
X11(A1)
X12
X13
X13(A1)
X14(VL1)
X15(VL1)
X17(VL1)
XS1
XS2
X19
X19(A2)
BA1
3ГШП-27
BA2
3ГШП-27
QS1
PS3-22-F3AZ
HL1
MDC-50274
DA1
TSDP4838
VT800
STP4NK60Z
T800
TTH-653-2
T700
TMC-690
T701
TAKC-33-02
DA1
DA2
DA3
DA4
DA5
DA6
DA7
DA8
DA9
DA10
DA11
DA12
DA13
DA14
DA15
DA16
DA17
DA18
DA19
DA20
DA21
DA22
DA23
DA24
DA25
DA26
DA27
DA28
DA29
DA30
DA31
DA32
DA33
DA34
DA35
DA36
DA37
DA38
DA39
DA40
DA41
DA42
DA43
DA44
DA45
DA46
DA47
DA48
DA49
DA50
DA51
DA52
DA53
DA54
DA55
DA56
DA57
DA58
DA59
DA60
DA61
DA62
DA63
DA64
DA65
DA66
DA67
DA68
DA69
DA70
DA71
DA72
DA73
DA74
DA75
DA76
DA77
DA78
DA79
DA80
DA81
DA82
DA83
DA84
DA85
DA86
DA87
DA88
DA89
DA90
DA91
DA92
DA93
DA94
DA95
DA96
DA97
DA98
DA99
DA100
DA101
DA102
DA103
DA104
DA105
DA106
DA107
DA108
DA109
DA110
DA111
DA112
DA113
DA114
DA115
DA116
DA117
DA118
DA119
DA120
DA121
DA122
DA123
DA124
DA125
DA126
DA127
DA128
DA129
DA130
DA131
DA132
DA133
DA134
DA135
DA136
DA137
DA138
DA139
DA140
DA141
DA142
DA143
DA144
DA145
DA146
DA147
DA148
DA149
DA150
DA151
DA152
DA153
DA154
DA155
DA156
DA157
DA158
DA159
DA160
DA161
DA162
DA163
DA164
DA165
DA166
DA167
DA168
DA169
DA170
DA171
DA172
DA173
DA174
DA175
DA176
DA177
DA178
DA179
DA180
DA181
DA182
DA183
DA184
DA185
DA186
DA187
DA188
DA189
DA190
DA191
DA192
DA193
DA194
DA195
DA196
DA197
DA198
DA199
DA200
DA201
DA202
DA203
DA204
DA205
DA206
DA207
DA208
DA209
DA210
DA211
DA212
DA213
DA214
DA215
DA216
DA217
DA218
DA219
DA220
DA221
DA222
DA223
DA224
DA225
DA226
DA227
DA228
DA229
DA230
DA231
DA232
DA233
DA234
DA235
DA236
DA237
DA238
DA239
DA240
DA241
DA242
DA243
DA244
DA245
DA246
DA247
DA248
DA249
DA250
DA251
DA252
DA253
DA254
DA255
DA256
DA257
DA258
DA259
DA260
DA261
DA262
DA263
DA264
DA265
DA266
DA267
DA268
DA269
DA270
DA271
DA272
DA273
DA274
DA275
DA276
DA277
DA278
DA279
DA280
DA281
DA282
DA283
DA284
DA285
DA286
DA287
DA288
DA289
DA290
DA291
DA292
DA293
DA294
DA295
DA296
DA297
DA298
DA299
DA300
DA301
DA302
DA303
DA304
DA305
DA306
DA307
DA308
DA309
DA310
DA311
DA312
DA313
DA314
DA315
DA316
DA317
DA318
DA319
DA320
DA321
DA322
DA323
DA324
DA325
DA326
DA327
DA328
DA329
DA330
DA331
DA332
DA333
DA334
DA335
DA336
DA337
DA338
DA339
DA340
DA341
DA342
DA343
DA344
DA345
DA346
DA347
DA348
DA349
DA350
DA351
DA352
DA353
DA354
DA355
DA356
DA357
DA358
DA359
DA360
DA361
DA362
DA363
DA364
DA365
DA366
DA367
DA368
DA369
DA370
DA371
DA372
DA373
DA374
DA375
DA376
DA377
DA378
DA379
DA380
DA381
DA382
DA383
DA384
DA385
DA386
DA387
DA388
DA389
DA390
DA391
DA392
DA393
DA394
DA395
DA396
DA397
DA398
DA399
DA400
DA401
DA402
DA403
DA404
DA405
DA406
DA407
DA408
DA409
DA410
DA411
DA412
DA413
DA414
DA415
DA416
DA417
DA418
DA419
DA420
DA421
DA422
DA423
DA424
DA425
DA426
DA427
DA428
DA429
DA430
DA431
DA432
DA433
DA434
DA435
DA436
DA437
DA438
DA439
DA440
DA441
DA442
DA443
DA444
DA445
DA446
DA447
DA448
DA449
DA450
DA451
DA452
DA453
DA454
DA455
DA456
DA457
DA458
DA459
DA460
DA461
DA462
DA463
DA464
DA465
DA466
DA467
DA468
DA469
DA470
DA471
DA472
DA473
DA474
DA475
DA476
DA477
DA478
DA479
DA480
DA481
DA482
DA483
DA484
DA485
DA486
DA487
DA488
DA489
DA490
DA491
DA492
DA493
DA494
DA495
DA496
DA497
DA498
DA499
DA500
DA501
DA502
DA503
DA504
DA505
DA506
DA507
DA508
DA509
DA510
DA511
DA512
DA513
DA514
DA515
DA516
DA517
DA518
DA519
DA520
DA521
DA522
DA523
DA524
DA525
DA526
DA527
DA528
DA529
DA530
DA531
DA532
DA533
DA534
DA535
DA536
DA537
DA538
DA539
DA540
DA541
DA542
DA543
DA544
DA545
DA546
DA547
DA548
DA549
DA550
DA551
DA552
DA553
DA554
DA555
DA556
DA557
DA558
DA559
DA560
DA561
DA562
DA563
DA564
DA565
DA566
DA567
DA568
DA569
DA570
DA571
DA572
DA573
DA574
DA575
DA576
DA577
DA578
DA579
DA580
DA581
DA582
DA583
DA584
DA585
DA586
DA587
DA588
DA589
DA590
DA591
DA592
DA593
DA594
DA595
DA596
DA597
DA598
DA599
DA600
DA601
DA602
DA603
DA604
DA605
DA606
DA607
DA608
DA609
DA610
DA611
DA612
DA613
DA614
DA615
DA616
DA617
DA618
DA619
DA620
DA621
DA622
DA623
DA624
DA625
DA626
DA627
DA628
DA629
DA630
DA631
DA632
DA633
DA634
DA635
DA636
DA637
DA638
DA639
DA640
DA641
DA642
DA643
DA644
DA645
DA646
DA647
DA648
DA649
DA650
DA651
DA652
DA653
DA654
DA655
DA656
DA657
DA658
DA659
DA660
DA661
DA662
DA663
DA664
DA665
DA666
DA667
DA668
DA669
DA670
DA671
DA672
DA673
DA674
DA675
DA676
DA677
DA678
DA679
DA680
DA681
DA682
DA683
DA684
DA685
DA686
DA687
DA688
DA689
DA690
DA691
DA692
DA693
DA694
DA695
DA696
DA697
DA698
DA699
DA700
DA701
DA702
DA703
DA704
DA705
DA706
DA707
DA708
DA709
DA710
DA711
DA712
DA713
DA714
DA715
DA716
DA717
DA718
DA719
DA720
DA721
DA722
DA723
DA724
DA725
DA726
DA727
DA728
DA729
DA730
DA731
DA732
DA733
DA734
DA735
DA736
DA737
DA738
DA739
DA740
DA741
DA742
DA743
DA744
DA745
DA746
DA747
DA748
DA749
DA750
DA751
DA752
DA753
DA754
DA755
DA756
DA757
DA758
DA759
DA760
DA761
DA762
DA763
DA764
DA765
DA766
DA767
DA768
DA769
DA770
DA771
DA772
DA773
DA774
DA775
DA776
DA777
DA778
DA779
DA780
DA781
DA782
DA783
DA784
DA785
DA786
DA787
DA788
DA789
DA790
DA791
DA792
DA793
DA794
DA795
DA796
DA797
DA798
DA799
DA800
DA801
DA802
DA803
DA804
DA805
DA806
DA807
DA808
DA809
DA810
DA811
DA812
DA813
DA814
DA815
DA816
DA817
DA818
DA819
DA820
DA821
DA822
DA823
DA824
DA825
DA826
DA827
DA828
DA829
DA830
DA831
DA832
DA833
DA834
DA835
DA836
DA837
DA838
DA839
DA840
DA841
DA842
DA843
DA844
DA845
DA846
DA847
DA848
DA849
DA850
DA851
DA852
DA853
DA854
DA855
DA856
DA857
DA858
DA859
DA860
DA861
DA862
DA863
DA864
DA865
DA866
DA867
DA868
DA869
DA870
DA871
DA872
DA873
DA874
DA875
DA876
DA877
DA878
DA879
DA880
DA881
DA882
DA883
DA884
DA885
DA886
DA887
DA888
DA889
DA890
DA891
DA892
DA893
DA894
DA895
DA896
DA897
DA898
DA899
DA900
DA901
DA902
DA903
DA904
DA905
DA906
DA907
DA908
DA909
DA910
DA911
DA912
DA913
DA914
DA915
DA916
DA917
DA918
DA919
DA920
DA921
DA922
DA923
DA924
DA925
DA926
DA927
DA928
DA929
DA930
DA931
DA932
DA933
DA934
DA935
DA936
DA937
DA938
DA939
DA940
DA941
DA942
DA943
DA944
DA945
DA946
DA947
DA948
DA949
DA950
DA951
DA952
DA953
DA954
DA955
DA956
DA957
DA958
DA959
DA960
DA961
DA962
DA963
DA964
DA965
DA966
DA967
DA968
DA969
DA970
DA971
DA972
DA973
DA974
DA975
DA976
DA977
DA978
DA979
DA980
DA981
DA982
DA983
DA984
DA985
DA986
DA987
DA988
DA989
DA990
DA991
DA992
DA993
DA994
DA995
DA996
DA997
DA998
DA999
DA1000