ЭЛЕКТРИЧЕСКАЯ ПРИНЦИПИАЛЬНАЯ СХЕМА ТЕЛЕВИЗОРОВ “ВИТЯЗЬ 29 HTV 820-5 FLAT”, “ВИТЯЗЬ 29 HTV 821-5 FLAT”

22.02.2007

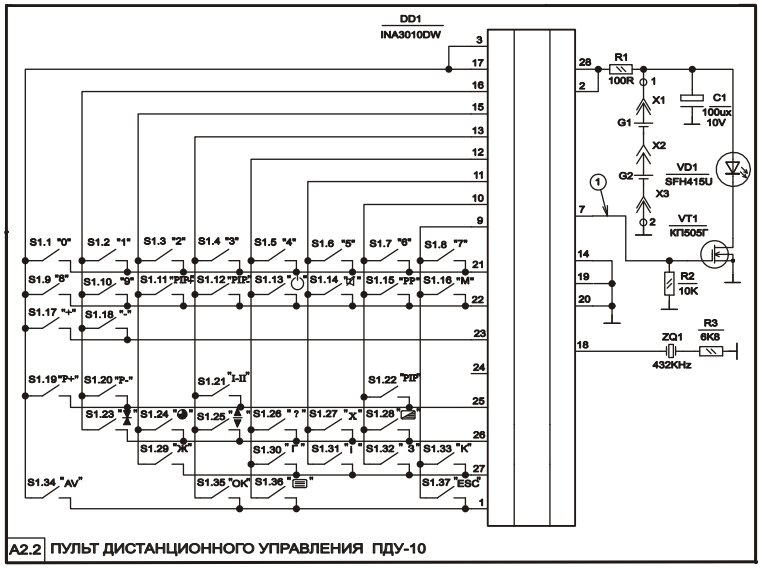

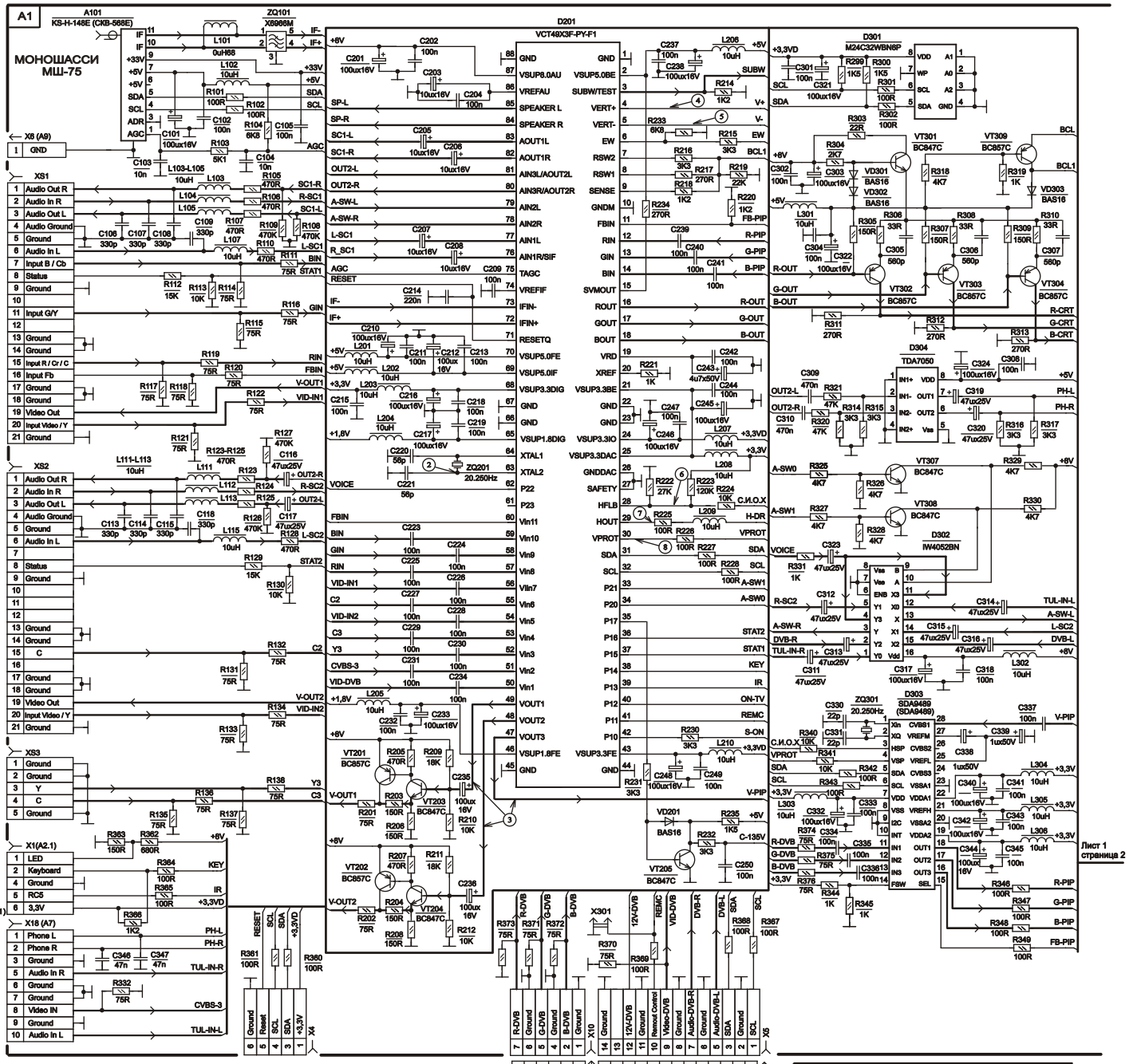

ПРИМЕЧАНИЯ

1 Указанные на схеме режимы по постоянному току измерены вольтметром с входным сопротивлением не менее 10 кОм/В при приеме телевизионного сигнала "цветные полосы". Допустимое отклонение +-15%.

2 Осциллограммы сняты при приеме испытательного сигнала "цветные полосы" в среднем положении регулировок "ЯРКОСТЬ", "КОНТРАСТНОСТЬ", "НАСЫЩЕННОСТЬ". Допустимое отклонение +-20%.

3 Осциллограммы 9, 10 и режимы по постоянному току ИМС D401 измерены относительно вывода 5 данной ИМС. Измерения проводить только при наличии разделительного трансформатора.

4 В телевизорах "Витязь 29 HTV 820-5 FLAT " в моношасси МШ-75 не устанавливаются следующие элементы: 1(C609, C612, R214, R607, R612, R613, R617, R618, VD602, XS4, XS5).

В телевизорах "Витязь 29 HTV 821-5 FLAT" в моношасси МШ-75 не устанавливаются элементы: 1(C604, C606, C607, R606, R610, R614-R616).

5 В различных сериях телевизоров могут иметь место незначительные схемные и конструктивные изменения, не ухудшающие качества изображения и звука.

6 В схеме электрической принципиальной проведены следующие сокращения:

AGC - автоматическая регулировка усиления (АРУ);
BCL - цепь ограничения тока луча;
C2, C3 - сигналы цветности;
C-135V - управление напряжением 135В;
СИОХ - строчный импульс обратного хода;
H-DR - строчный импульс запуска ;
IF-, IF+ - сигнал ПЧ;
IR - сигнал дистанционного управления;
KEY - сигнал опроса клавиатуры;
ON-TV - сигнал включения телевизора;
PH-L, PH-R - телефоны;
REMC - сигнал дистанционного управления для DVB-T;
RESET - сброс;
SCL - сигнал синхронизации шины управления;
SDA - сигнал данных шины управления;
TUL-IN-R, TUL-IN-L - входы RCA;
V-, V+ - кадровая пила;
VOICE - речевой сигнал;
VP ROT - кадровый гасящий импульс;
Y3 - сигнал яркости.

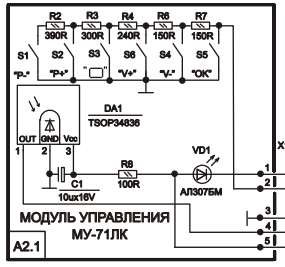

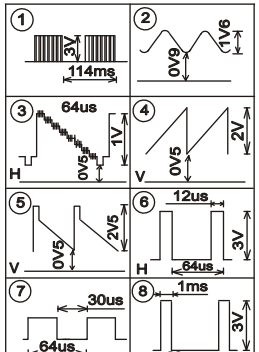

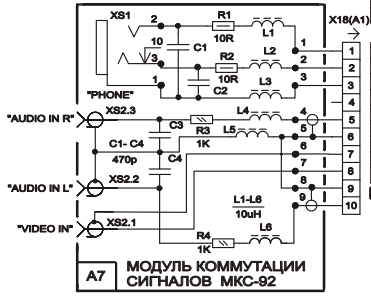

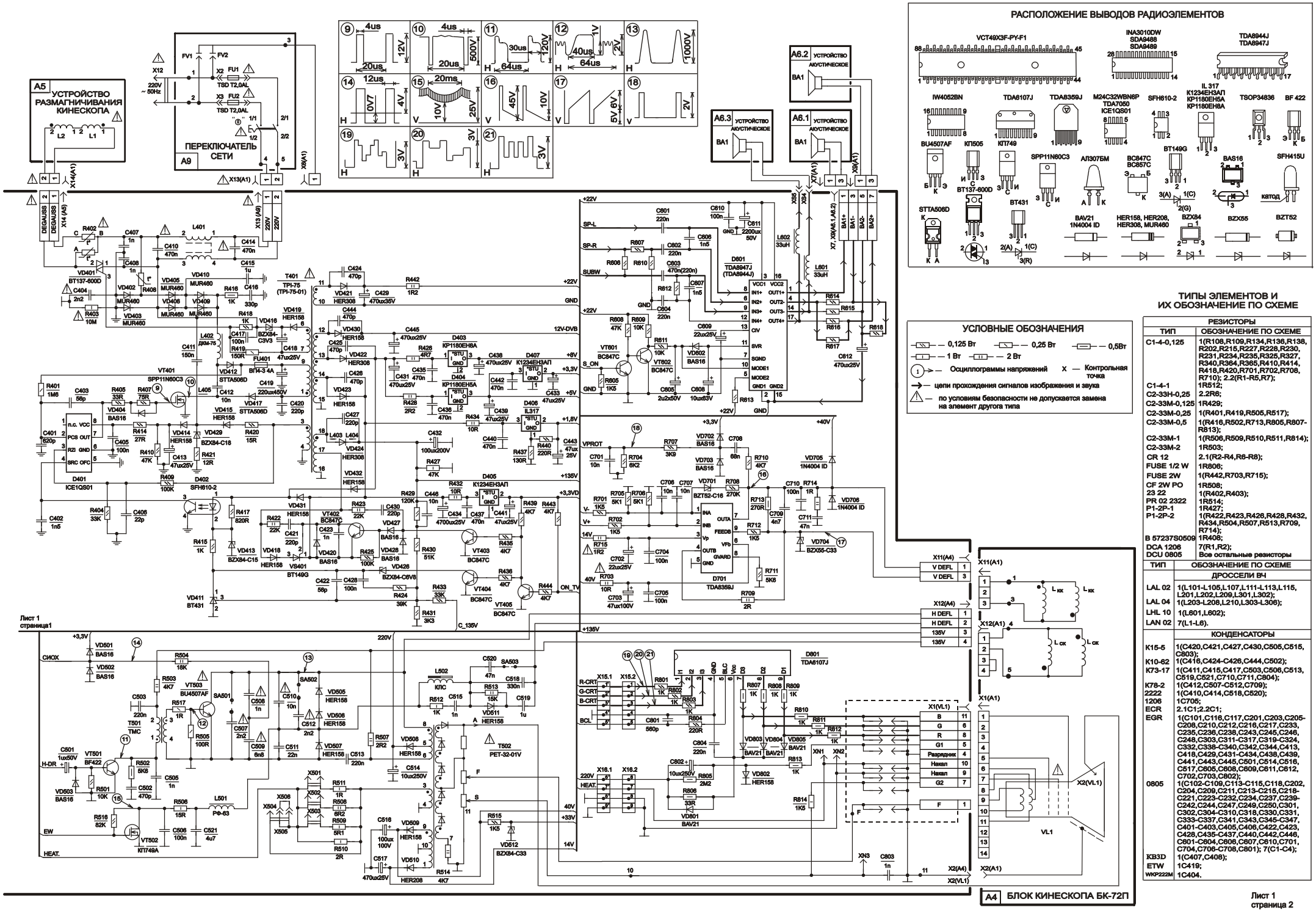

РЕЗИСТОРЫ	
ТИП	ОБОЗНАЧЕНИЕ ПО СХЕМЕ
С1-4-0,125	1(R108,R109,R134,R136,R138, R202,R215,R227,R228,R230, R231,R234,R235,R325,R327, R340,R364,R365,R410,R414, R418,R420,R701,R702,R708, R710); 2.2(R1-R5,R7);
С1-4-1	1R512;
С2-33Н-0,25	2.2R6;
С2-33М-0,125	1R429;
С2-33М-0,25	1(R401,R419,R505,R517);
С2-33М-0,5	1(R416,R502,R713,R805,R807-R813);
С2-33М-1	1(R506,R509,R510,R511,R814);
С2-33М-2	1R503;
CR 12	2.1(R2-R4,R6-R8);
FUSE 1/2 W	1R806;
FUSE 2W	1(R442,R703,R715);
CF 2W PO	1R508;
23 22	1(R402,R403);
PR 02 2322	1R514;
P1-2P-1	1R427;
P1-2P-2	1(R422,R423,R426,R428,R432, R434,R504,R507,R513,R709, R714);
В 57237S0509	1R408;
DCA 1206	7(R1,R2);
DCU 0805	Все остальные резисторы

ТИП	ОБОЗНАЧЕНИЕ ПО СХЕМЕ
ДРОССЕЛИ ВЧ	
LAL 02	1(L101-L105,L107,L111-L113,L115, L201,L202,L209,L301,L302);
LAL 04	1(L203-L208,L210,L303-L306);
LHL 10	1(L601,L602);
LAN 02	7(L1-L6).
КОНДЕНСАТОРЫ	
К15-5	1(С420,С421,С427,С430,С505,С515, С803);
К10-62	1(С416,С424-С426,С444,С502);
К73-17	1(С411,С415,С417,С503,С506,С513, С519,С521,С710,С711,С804);
К78-2	1(С412,С507-С512,С709);
2222	1(С410,С414,С518,С520);
1206	1С705;
ECR	2.1С1;2.2С1;
EGR	1(С101,С116,С117,С201,С203,С205-С208,С210,С212,С216,С217,С233, С235,С236,С238,С243,С245,С246, С248,С303,С311-С317,С319-С324, С332,С338-С340,С342,С344,С413, С418,С429,С431-С434,С438,С439, С441,С443,С445,С501,С514,С516, С517,С605,С608,С609,С611,С612, С702,С703,С802);
0805	1(С102-С109,С113-С115,С118,С202, С204,С209,С211,С213-С215,С218-С221,С223-С232,С234,С237,С239-С242,С244,С247,С249,С250,С301, С302,С304-С310,С318,С330,С331, С333-С337,С341,С343,С345-С347, С401-С403,С405,С406,С422,С423, С428,С435-С437,С440,С442,С446, С801-С804,С606,С607,С810,С701, С704,С706-С708,С801); 7(С1-С4);
КВ3D	1(С407,С408);
ETW	1С419;
WKP222M	1С404.