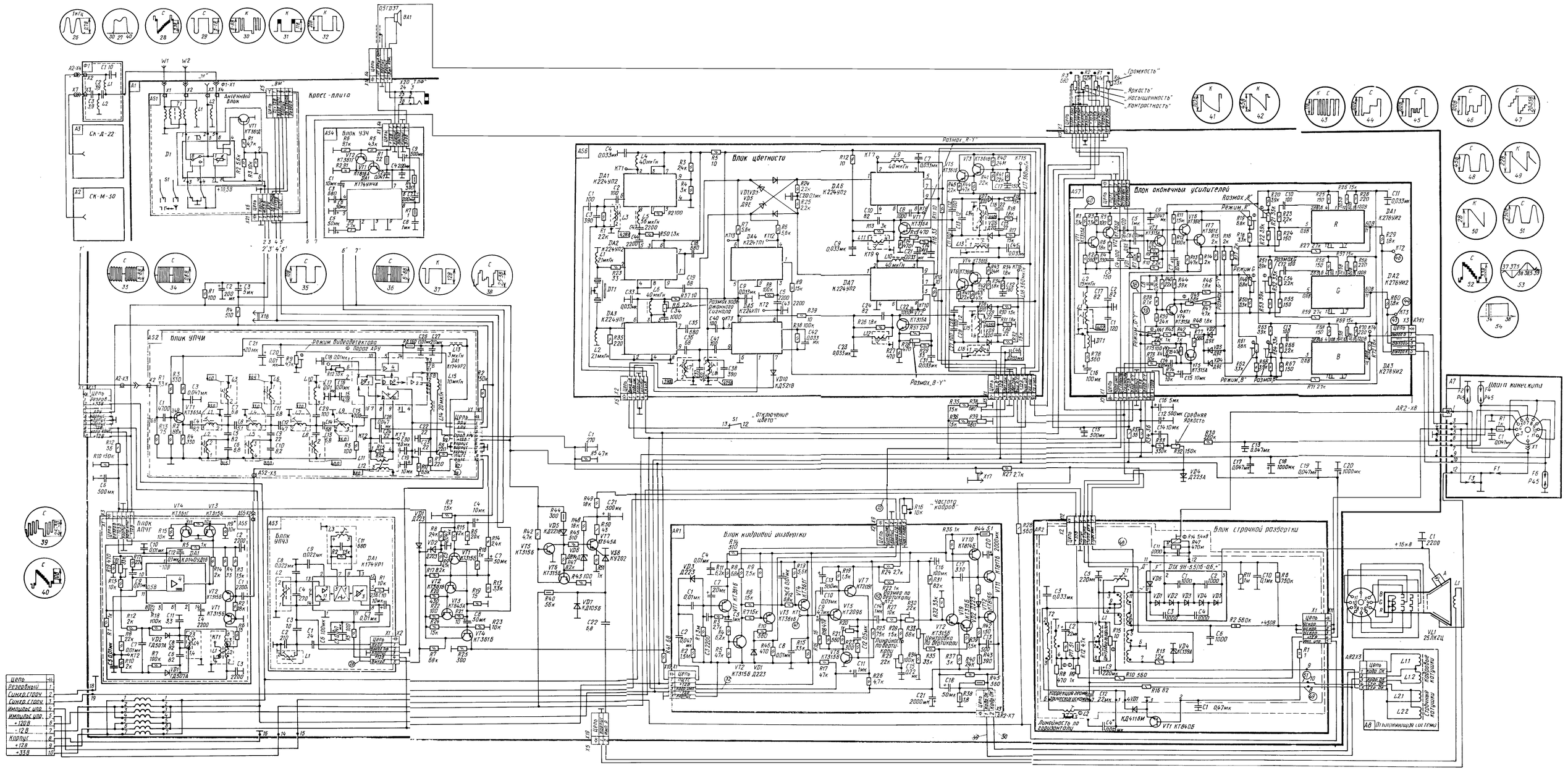

Блок выбора программ

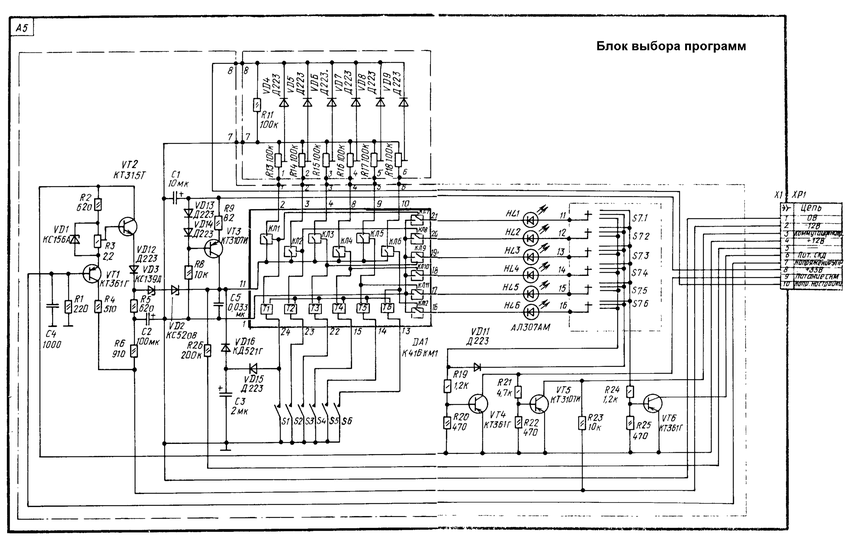

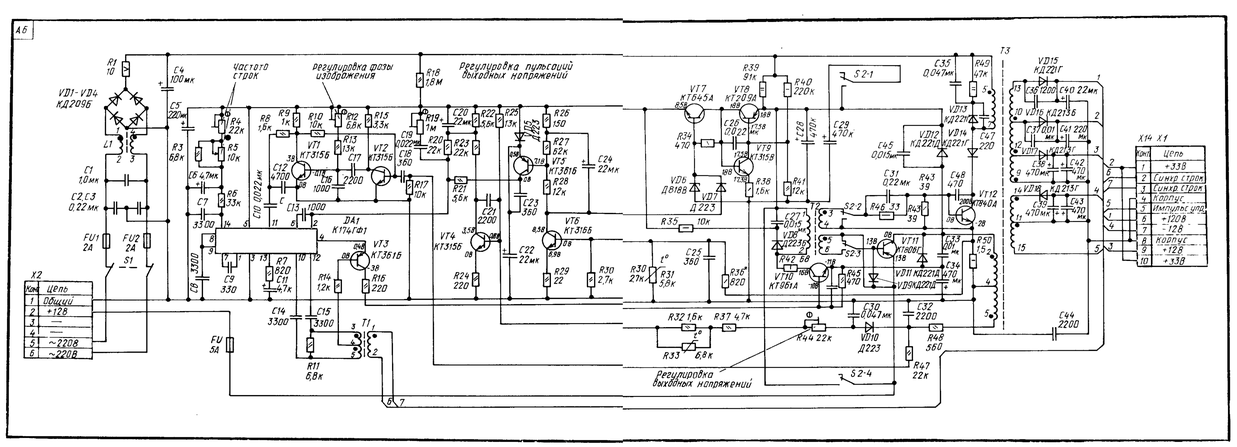

Блок питания

Телевизор ЭЛЕКТРОНИКА Ц432(Д)

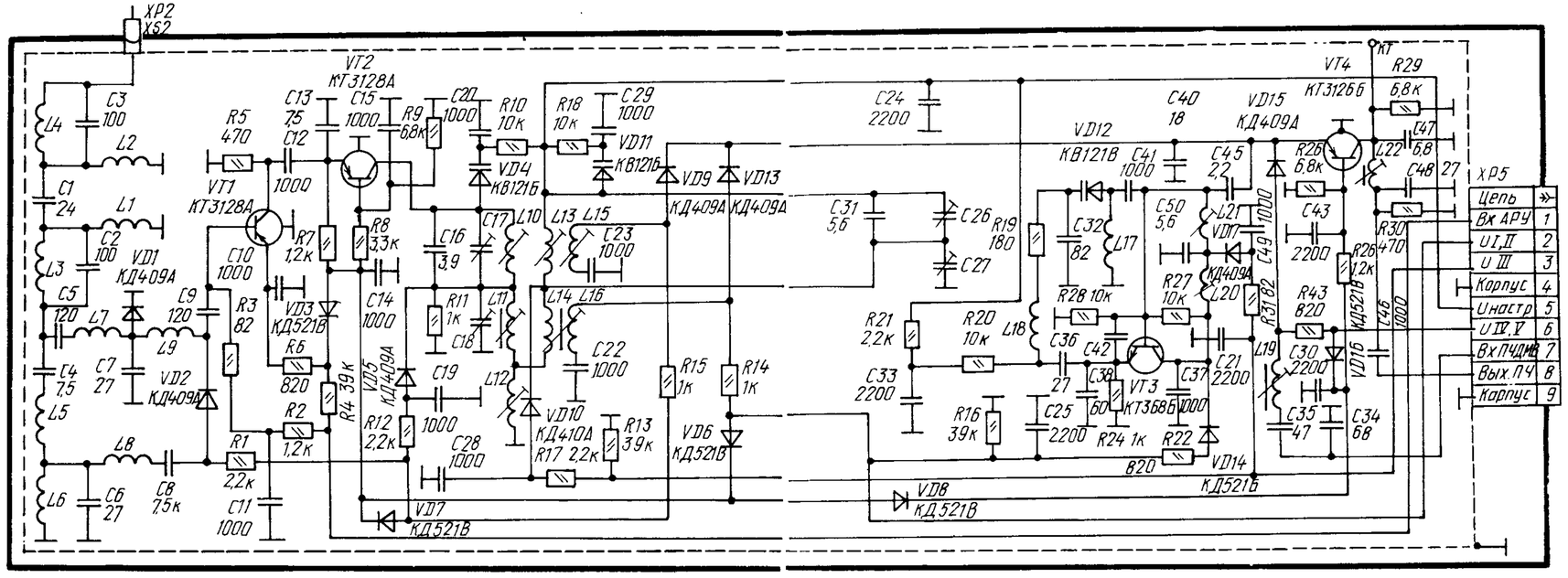

Электрическая принципиальная схема селектора каналов СК-М-30-1

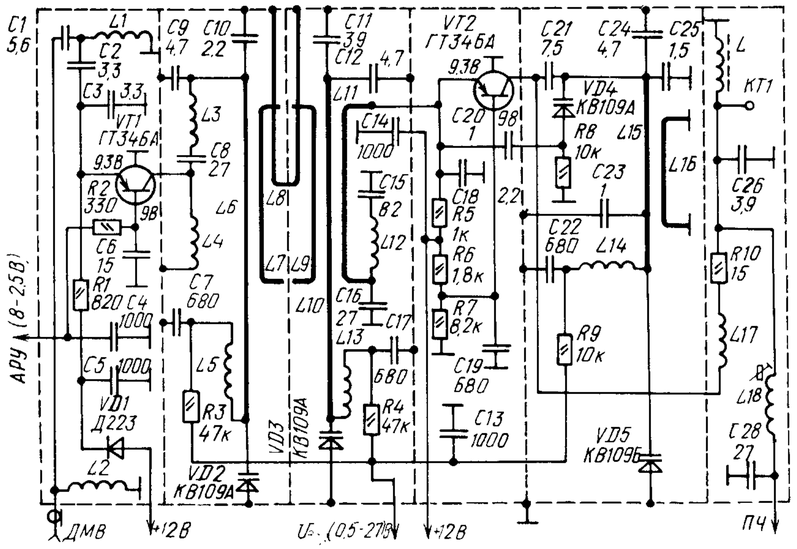

Электрическая принципиальная схема селектора каналов СК-Д-22