GRUNDIG SERVICE MANUAL

TV VIDEO

D Btx * 32700 #

Ergänzung Supplement

TVR 3701 SV

Sach-Nr./Part No. 72010-524.96

Zusätzlich erforderliche Unterlagen für den Komplettservice:

Additionally required Service Manuals for the Complete Service:

Service Manual

Sicherheit Safety

Sach-Nr./Part No. 72010-800.00

Service Manual

TVR 3710 …
TVR 5100 …
TVR 5500 …

Sach-Nr./Part No. 72010-524.95

TVR 3701 SV

TVR 3701 SV (77250-012.52 / G.CD 4352) TVP 762
(77250-015.52 / G.CD 6352) TVP 762
(77250-016.52 / G.CD 6452) TVP 762

D

In dieser Service-Manual-Ergänzung sind die Unterschiede der Geräte TVR 3701 SV zu den Geräten des Basis-Service-Manuals TVR 3710 …, TVR 5100 …, TVR 5500 … dokumentiert.

Hinweis: Grundlage für den Service sind folgende Service Manuals:
– Sicherheit, Sach-Nummer 72010-800.00
– Service Manual, Sach-Nummer 72010-524.95
Die Bausteinbestückung und die Sach-Nummern der einzelnen Componenten entnehmen Sie bitte der Ersatzteillisten.

GB

This Supplement Service manual describes the differences between the TVR 3701 SV and the TVR 3710 …, TVR 5100 …, TVR 5500 … dealt with in the Main Service Manual.

Note: Basic instructions for servicing are given in the following Service Manuals:
– Safety, part no. 72010-800.00
– Service Manual, part no. 72010-524.95
For the individual modules and for the spare part numbers of the modules, please see the spare parts lists.

Inhaltsverzeichnis

Seite

Allgemeiner Teil 1
– Geräte-Codenummern 1
– Geräteübersicht 2
Schaltpläne und Platinenabbildungen 3
– Signal-Chassis (PSSPM) 3
– Bedieneinheit (CO) 8
– IN/OUT (IO) 11
Ersatzteillisten 13

Table of Contents

Page

General Section 1
– TVR Code Numbers 1
– TVR Overview 2
Layout of the PCBs and Circuit Diagrams 3
– Signal Chassis (PSSPM) 3
– Keyboard Control Unit (CO) 8
– IN/OUT (IO) 11
Spare Parts Lists 13

Allgemeiner Teil

Geräte-Codenummer

General Section

TVR Code Numbers

	Best-Nr. / Order No.	Option-Code
TVR 3701 SV	G.CD 4352 G.CD 6352 G.CD 6452	00973 00973 00973

VHS

PAL

Änderungen vorbehalten
Subject to alteration

Printed in Germany
VK 21/1 0796

Service Manual Sach-Nr.
Service Manual Part No. 72010-524.96

Geräteübersicht / TVR Overview

	Ergänzung / Supplement	Service Manual Sach-Nr./Part No. 71010-524.95			TVR 3701 SV
Geräte-Bausteinübersicht Table of Moduls		S./P 4-18	Netzschalterplatte / Power Switch Board	—	
		S./P 4-19	Leistungs-Chassis / Power PCB (PLSP)	—	●
		S./P 4-33	Bildrohrplatte / Tube PCB	—	●
		S./P 4-46	Laufwerkplatte-Sensoreneinheit / Tape Deck Sensor Panel	75988-018.22	●
	S./P 3 S./P 8 S./P 11	 S./P 4-49 S./P 4-51 S./P 4-61 S./P 4-65	Signal-Chassis (PSSPM) • Bedieneinheit / Keyboard Control Unit (CO) • Laufwerksteuerung / Deck Control/Deck Electronic (DE) • TV-Signalelektronik / TV Signal Electronics (TV) • IN/OUT (IO) • Video/Chroma (VS) • Standardton / Standard Sound (AL)	—	●
		S./P 4-68	Buchsenplatte / Socket Board (BUPI)	—	
		S./P 4-69	Kopfverstärker / Head Amplifier (OHA)	27599-004.07	●

Geräte-Feature-Übersicht Table of Features		
	CCIR, B/G/H - PAL	●
	CCIR, I - PAL	
	CCIR, B/G/L/L' - SECAM	
	NTSC-Wiedergabe / NTSC Playback	●
	2 Empfangseinheiten / Frontend (Tuner)	
	Bildschirmdiagonale 37cm (sichtbares Bild: 34cm) / Screen diagonale 37cm (visible picture: 34cm)	●
	Bildschirmdiagonale 51cm (sichtbares Bild: 48cm) / Screen diagonale 51cm (visible picture: 48cm)	
	Bildschirmdiagonale 55cm (sichtbares Bild: 51cm) / Screen diagonale 55cm (visible picture: 51cm)	
	Ablenkwinkel / Deflection angle 90	●
	High Speed Drive (HSD)	
	2-Kopf/Head	●
	Normalplay	●
	Longplay	
	VISS	●
	ATS euro plus	●
	"On Screen Display" (OSD)	●
	VPS	● 1)
	PDC	
	Teletext "DOS"	
	SHOW VIEW	●
	VIDEO Plus	
	6 Timer	●
	69 Programme + 1 AV	●
	Kopfhörerbuchse / Headphone Jack	●
	EURO-AV-Buchse / Socket	●
	LINE/CV-Buchsen / Sockets	

1) nur für Version / only for version G.CD 4352

TVR 3701 SV Platinenabbildungen und Schaltpläne / Layout of PCBs and Circuit Diagrams

Platinenabbildungen und Schaltpläne / Layout of PCBs and Circuit Diagrams

Signal-Chassis (PSSPM)

Ansicht von der Bestückungsseite / View of Component Side

0002 F 1 2511 H 9 3823 H 2 6803 H 3 9082 F 7 9195 J 6
0003 G 1 2513 E 1 3824 J 4 6804 J 4 9083 F 7 9196 J 1
0004 A 1 2514 H10 3825 H 2 6805 H 4 9084 E 7 9197 K 4
0006 J13 2605 H12 3829 H 3 6830 G 4 9085 E 7 9198 F 5
1000 B 5 2609 I 11 3830 H 4 6863 A 1 9086 E 8 9199 I 9
1001 E14 2611 I 11 3831 H 4 6868 G 1 9087 E 8 9200 I 9
1002 E14 2614 I 12 3835 D 1 6869 F 1 9088 H10 9201 H 1
1003 D14 2615 I 12 3838 I 4 7006 D 8 9089 D10 9202 H 9
1004 D13 2616 J 12 3853 C 1 7051 B 5 9090 D 4 9203 F 8
1200 K 8 2617 I 13 3856 C 1 7070 C 4 9091 D 5 9204 F 8
1301 B14 2619 I 13 3868 D 1 7151 B 8 9092 E 9 9205 D 5
1320 C13 2620 H13 3869 D 1 7200 J 9 9093 D 4 9206 G 4
1322 A13 2622 H13 3878 G 1 7201 K 7 9095 E 7 9207 B10
1324 C13 2654 J13 3879 F 1 7202 K 7 9096 E 6 9208 G 2
1340 B11 2659 I 14 3898 G 2 7240 J13 9097 F11 9209 L14
1345 B12 2690 F10 5000 D 9 7280 K12 9098 D 2 9210 E14
1346 B11 2701 L12 5001 A 4 7402 D13 9099 E 6 9211 I 7
1400 F 3 2712 J10 5002 D 8 7410 E 3 9100 E 6 9212 I 7
1501 E14 2713 K10 5003 B 6 7411 D11 9101 E 6 9213 H 7
1502 H 5 2715 H 7 5004 C 7 7491 E12 9102 E 5 9214 C 4
1701 K13 2733 I 8 5005 D 7 7601 I 12 9103 E 5 9215 K 5
1702 K13 2740 J11 5006 C 6 7604 I 13 9104 F 5 9216 E10
1720 K 9 2742 K 8 5007 D 6 7608 I 13 9105 F 5 9217 D14
1732 K 9 2743 K 8 5008 C 6 7690 E10 9106 F 5 9218 F 4
1740 H 8 2744 K 7 5009 A 7 7754 K 8 9107 E 2 9219 G 6
1745 I 9 2748 I 7 5010 A 7 7801 I 3 9108 F 3 9220 G 6
1746 I 9 2801 H 5 5011 A 8 7812 B 1 9109 G 2 9221 G 5
1750 L 8 2802 G 3 5012 C 6 7813 C 2 9110 G 2 9222 G 5
1800 L 2 2805 H 7 5013 C 6 7840 B 2 9111 F 5 9223 G 5
1801 I 3 2808 H 3 5014 C 7 7870 K 2 9112 G 5 9224 I 7
1802 I 3 2810 J 7 5015 A 4 7880 L 3 9113 H 8 9225 H 6
1803 J 3 2811 J 7 5100 B 8 7881 L 3 9114 G 6 9226 H 6
1804 G 5 2814 J 3 5101 B 8 9000 A12 9115 E14 9227 I 6
1850 G 1 2815 B 1 5102 A 8 9001 C11 9116 G 9 9228 I 1
1851 J 1 2881 K 1 5103 A 9 9002 D14 9117 I 11 9229 I 10
1852 A 1 3005 A 4 5104 A 9 9003 D13 9118 H 6 9230 E 9
1853 E 1 3010 A 6 5105 A 8 9004 C12 9119 F 7 9231 B12
1854 H 1 3011 A 6 5106 C 7 9005 B 3 9120 F14 9232 D10
1855 I 1 3020 A 7 5107 C 8 9006 B 4 9121 H 5 9233 K 2
1856 C 1 3027 A 7 5108 C 9 9007 B 4 9122 G 9 9234 E13
1857 H 1 3028 A 8 5110 C 8 9008 C 4 9123 H 7 9235 L14
1858 I 1 3029 B 7 5111 C 8 9009 E 9 9124 K14 9236 K 4
1859 K 1 3030 B 6 5112 C 8 9010 C 4 9125 K14 9290 D 1
1860 D 1 3031 D 5 5113 C 8 9011 C 4 9126 J14 9301 A12
1861 E 1 3071 C 4 5114 C 8 9012 C 5 9127 K13 9302 C11
1900 G13 3114 C10 5115 D 9 9014 I 9 9128 L13 9303 C14
1901 G13 3115 C 7 5200 H 6 9015 A 6 9129 L12
1902 A11 3202 L11 5201 I 6 9016 B 6 9130 J 6
1903 E13 3206 K14 5202 I 6 9017 C 4 9131 L 5
1904 E13 3207 L 9 5203 I 6 9018 D 5 9132 I 10
1905 F13 3214 J 4 5300 A13 9019 E 8 9133 G 4
1907 J 1 3218 K 6 5301 B13 9020 B 7 9134 G 2
1908 J 1 3220 J 7 5302 B13 9021 C 5 9135 H 2
1909 E14 3235 J 2 5303 B12 9022 C 9 9136 H 2
1911 L10 3236 J 2 5304 A13 9023 K 9 9137 H 2
1912 L13 3237 J 2 5305 B13 9024 E 8 9138 H 2
1913 L 6 3244 L 1 5307 B11 9025 D 5 9139 H 2
1914 K14 3249 K 1 5401 F 5 9026 D 7 9140 D 2
1915 H14 3250 J12 5402 F13 9027 D 7 9141 H 8
1916 L 1 3270 G10 5601 I 12 9028 D 8 9142 F 6
1918 A 1 3306 D14 5602 G13 9029 D 8 9143 J 6
1970 L14 3322 C12 5603 H13 9030 D 7 9144 F 7
1971 L13 3329 C11 5700 J12 9031 C 5 9145 G 6
1972 C 2 3341 C13 5701 K10 9033 B 1 9146 H 9
1973 F 7 3403 F 3 5702 K10 9034 D 3 9147 G 8
2004 C 5 3408 F 3 5703 K10 9035 D 3 9148 H 9
2005 C 5 3410 F 2 5704 K10 9037 D11 9149 G 6
2007 C 5 3412 F 2 5705 J10 9038 E 6 9150 G 6
2009 C 5 3414 F 2 5706 I 8 9039 D 7 9151 K 4
2015 A 4 3416 F 2 5707 K10 9040 E 7 9152 L 8
2016 B 3 3418 F 2 5801 I 5 9041 B10 9153 J 6
2017 A 4 3420 F 2 5840 C 2 9042 G 5 9155 L14
2018 A 5 3423 D 3 5841 B 1 9043 G 6 9156 I 11
2020 A 5 3425 D 3 5880 L 1 9044 H 5 9157 J 6
2022 A 5 3427 D 5 5881 L 2 9045 B10 9158 H 5
2023 A 5 3433 F 3 5882 H 6 9046 C10 9159 J11
2027 A 6 3434 D 3 6000 A 6 9047 C10 9160 F 1
2029 B 6 3435 E 6 6070 C 4 9048 D 9 9161 I 1
2058 C 9 3436 F 5 6200 H 7 9049 D 8 9162 I 2
2059 C 9 3438 F 4 6202 I 10 9050 E 8 9163 I 2
2061 A 3 3440 F 4 6203 H10 9051 D10 9164 I 1
2065 B 2 3441 F 3 6205 F11 9052 E13 9165 I 2
2136 C 9 3447 D 3 6208 J 5 9053 E 7 9166 J 2
2200 K 9 3448 D12 6242 K13 9054 F12 9167 J 2
2203 K 8 3452 D13 6261 J 5 9055 F14 9168 J 2
2219 J 7 3461 D 4 6262 K 6 9056 H10 9169 J 4
2223 I 8 3462 F12 6263 J 5 9057 C11 9170 K 1
2224 H 8 3463 E11 6280 F10 9058 F12 9171 J 3
2229 I 9 3470 F 4 6401 G13 9059 F12 9172 K 4
2230 K 8 3473 F 4 6500 H14 9060 D12 9173 K 4
2231 I 8 3478 D 4 6503 I 14 9061 F11 9174 I 6
2242 L12 3494 E12 6504 H14 9062 F11 9175 I 14
2244 J11 3495 E12 6505 G14 9063 D12 9176 I 9
2251 G14 3515 G 8 6506 H14 9064 F 9 9177 J 4
2300 C13 3517 G10 6507 G14 9065 E 9 9178 K 5
2301 D14 3526 G 8 6508 H14 9066 F11 9179 K 5
2311 D14 3539 J14 6509 G14 9067 F10 9180 K 5
2316 C12 3606 H12 6510 H14 9068 D10 9181 J 5
2320 A12 3618 H12 6512 G 9 9069 D10 9182 L 6
2322 B13 3661 J14 6513 G 8 9070 D10 9183 L 6
2324 A13 3690 F11 6514 G 9 9071 H13 9184 K 6
2401 E 5 3703 L11 6515 G 7 9072 J12 9185 L 5
2430 D13 3704 L11 6516 A 1 9073 G 6 9186 L 5
2450 E11 3712 K10 6517 A 1 9074 J12 9187 K 8
2452 D12 3729 K11 6690 E10 9075 H 8 9188 K 7
2455 D12 3740 J10 6691 F10 9076 F 9 9189 K 7
2470 F14 3743 I 6 6692 F10 9077 F 9 9190 J14
2491 F13 3772 K11 6693 F10 9078 F 8 9191 K11
2501 I 14 3811 J 4 6694 F10 9079 F 9 9192 K12
2508 H 7 3816 H 4 6801 G 5 9080 F 8 9193 K12
2510 G 8 3822 H 5 6802 G 3 9081 F 7 9194 J 6

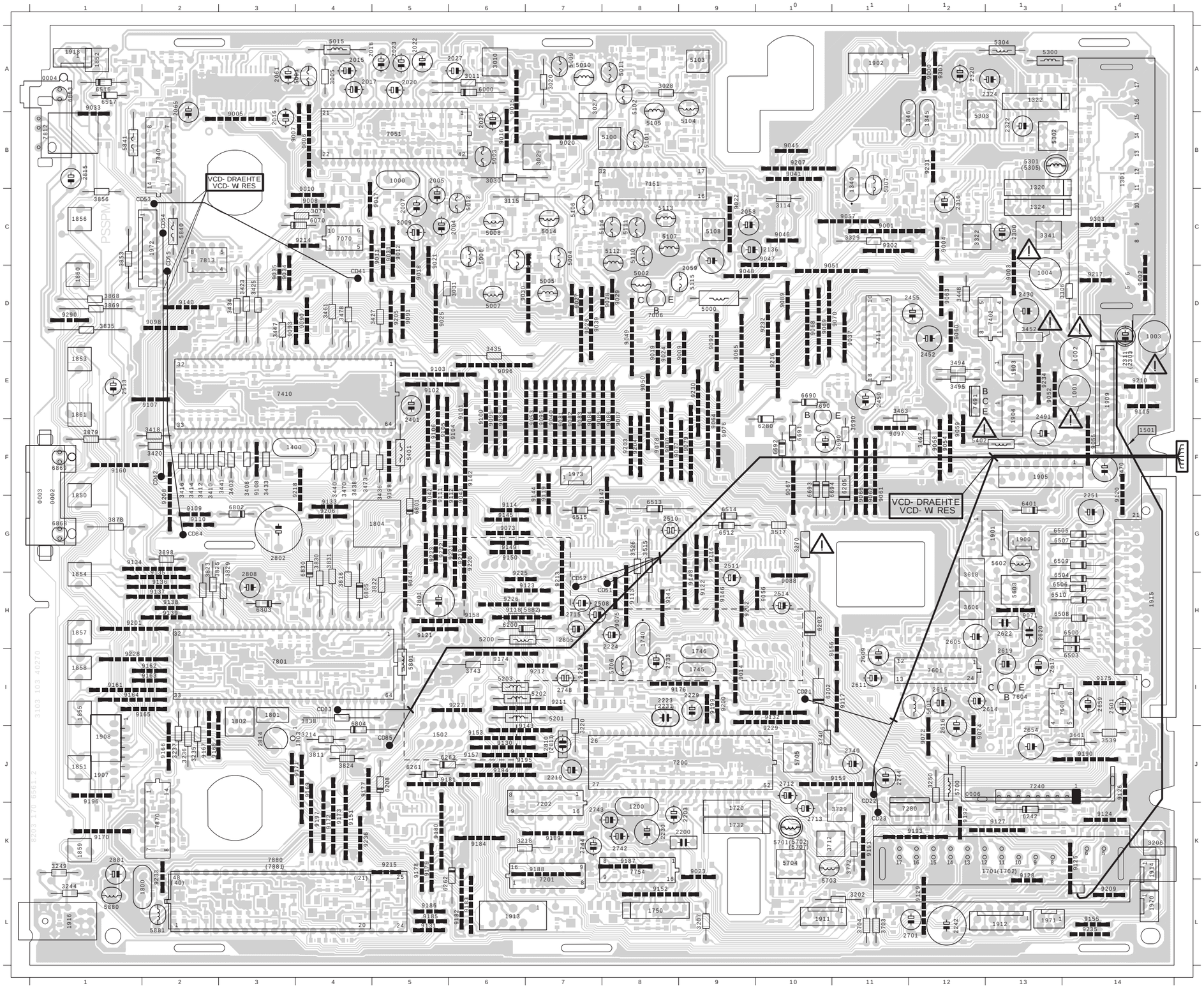

Platinenabbildungen und Schaltpläne / Layout of PCBs and Circuit Diagrams TVR 3701 SV

Signal-Chassis (PSSPM)

Ansicht von der Lötseite / View of Solder Side

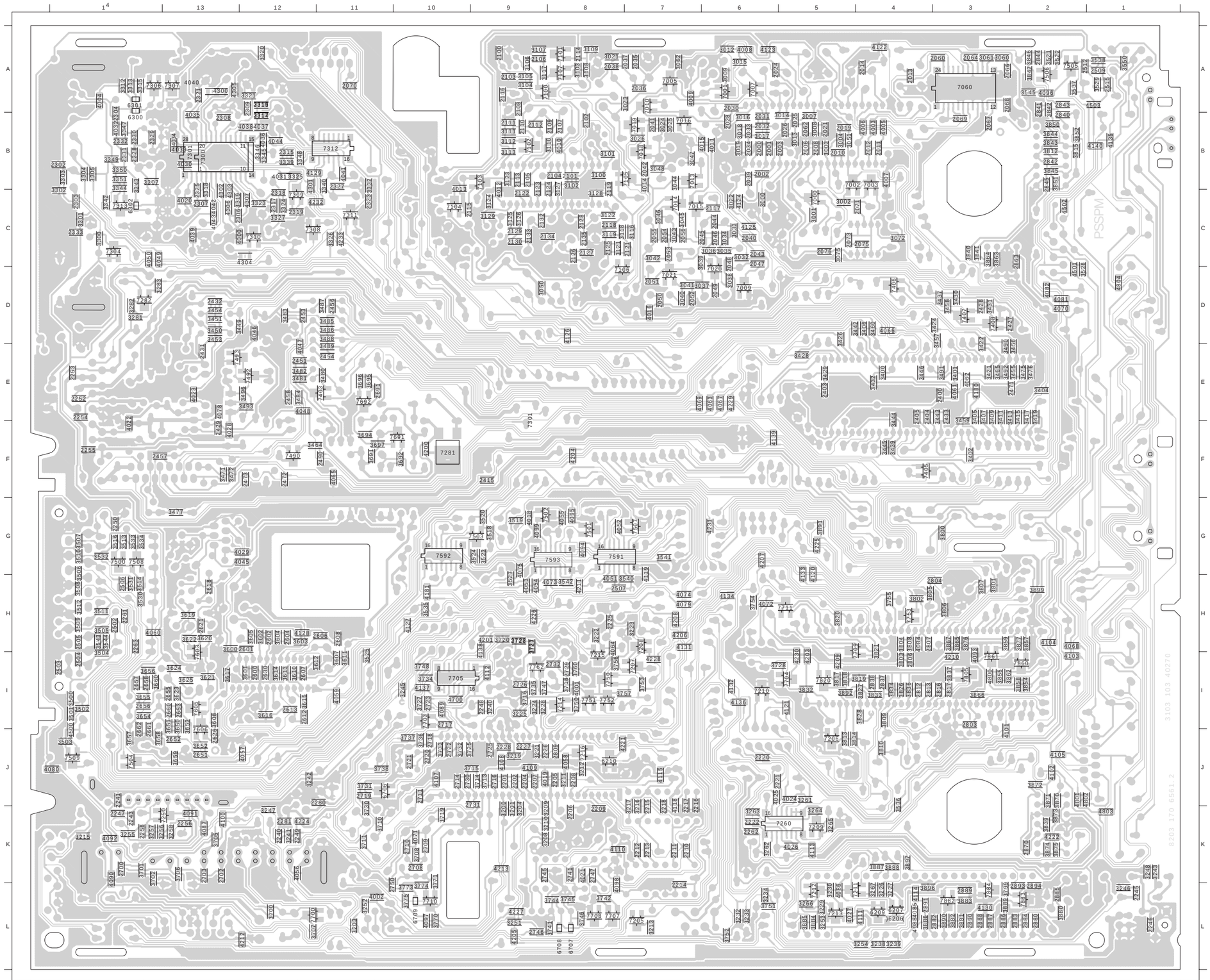

0002 F 1	2511 H 9	3823 H 2	6803 H 3	9082 F 7	9195 J 6
0003 G 1	2513 E 1	3824 J 4	6804 J 4	9083 F 7	9196 J 1
0004 A 1	2514 H10	3825 H 2	6805 H 4	9084 E 7	9197 K 4
0006 J13	2605 H12	3829 H 3	6830 G 4	9085 E 7	9198 F 5
1000 B 5	2609 I 11	3830 H 4	6863 A 1	9086 E 8	9199 I 9
1001 E14	2611 I 11	3831 H 4	6868 G 1	9087 E 8	9200 I 9
1002 E14	2614 I 12	3835 D 1	6869 F 1	9088 H10	9201 H 1
1003 D14	2615 I 12	3838 I 4	7006 D 8	9089 D10	9202 H 9
1004 D13	2616 J 12	3853 C 1	7051 B 5	9090 D 4	9203 F 8
1200 K 8	2617 I 13	3856 C 1	7070 C 4	9091 D 5	9204 F 8
1301 B14	2619 I 13	3868 D 1	7151 B 8	9092 E 9	9205 D 5
1320 C13	2620 H13	3869 D 1	7200 J 9	9093 D 4	9206 G 4
1322 A13	2622 H13	3878 G 1	7201 K 7	9095 E 7	9207 B10
1324 C13	2654 J 13	3879 F 1	7202 K 7	9096 E 6	9208 G 2
1340 B11	2659 I 14	3898 G 2	7240 J 13	9097 F11	9209 L14
1345 B12	2690 F10	5000 D 9	7280 K12	9098 D 2	9210 E14
1346 B11	2701 L12	5001 A 4	7402 D13	9099 E 6	9211 I 7
1400 F 3	2712 J 10	5002 D 8	7410 E 3	9100 E 6	9212 I 7
1501 E14	2713 K10	5003 B 6	7411 D11	9101 E 6	9213 H 7
1502 H 5	2715 H 7	5004 C 7	7491 E12	9102 E 5	9214 C 4
1701 K13	2733 I 8	5005 D 7	7601 I 12	9103 E 5	9215 K 5
1702 K13	2740 J 11	5006 C 6	7604 I 13	9104 F 5	9216 E10
1720 K 9	2742 K 8	5007 D 6	7608 I 13	9105 F 5	9217 D14
1732 K 9	2743 K 8	5008 C 6	7690 E10	9106 F 5	9218 F 4
1740 H 8	2744 K 7	5009 A 7	7754 K 8	9107 E 2	9219 G 6
1745 I 9	2748 I 7	5010 A 7	7801 I 3	9108 F 3	9220 G 6
1746 I 9	2801 H 5	5011 A 8	7812 B 1	9109 G 2	9221 G 5
1750 L 8	2802 G 3	5012 C 6	7813 C 2	9110 G 2	9222 G 5
1800 L 2	2805 H 7	5013 C 6	7840 B 2	9111 F 5	9223 G 5
1801 I 3	2808 H 3	5014 C 7	7870 K 2	9112 G 5	9224 I 7
1802 I 3	2810 J 7	5015 A 4	7880 L 3	9113 H 8	9225 H 6
1803 J 3	2811 J 7	5100 B 8	7881 L 3	9114 G 6	9226 H 6
1804 G 5	2814 J 3	5101 B 8	9000 A12	9115 E14	9227 I 6
1850 G 1	2815 B 1	5102 A 8	9001 C11	9116 G 9	9228 I 1
1851 J 1	2881 K 1	5103 A 9	9002 D14	9117 I 11	9229 I 10
1852 A 1	3005 A 4	5104 A 9	9003 D13	9118 H 6	9230 E 9
1853 E 1	3010 A 6	5105 A 8	9004 C12	9119 F 7	9231 B12
1854 H 1	3011 A 6	5106 C 7	9005 B 3	9120 F14	9232 D10
1855 I 1	3020 A 7	5107 C 8	9006 B 4	9121 H 5	9233 K 2
1856 C 1	3027 A 7	5108 C 9	9007 B 4	9122 G 9	9234 E13
1857 H 1	3028 A 8	5110 C 8	9008 C 4	9123 H 7	9235 L14
1858 I 1	3029 B 7	5111 C 8	9009 E 9	9124 K14	9236 K 4
1859 K 1	3030 B 6	5112 C 8	9010 C 4	9125 K14	9290 D 1
1860 D 1	3031 D 5	5113 C 8	9011 C 4	9126 J 14	9301 A12
1861 E 1	3071 C 4	5114 C 8	9012 C 5	9127 K13	9302 C11
1900 G13	3114 C10	5115 D 9	9014 I 9	9128 L13	9303 C14
1901 G13	3115 C 7	5200 H 6	9015 A 6	9129 L12	
1902 A11	3202 L11	5201 I 6	9016 B 6	9130 J 6	
1903 E13	3206 K14	5202 I 6	9017 C 4	9131 L 5	
1904 E13	3207 L 9	5203 I 6	9018 D 5	9132 I 10	
1905 F13	3214 J 4	5300 A13	9019 E 8	9133 G 4	
1907 J 1	3218 K 6	5301 B13	9020 B 7	9134 G 2	
1908 J 1	3220 J 7	5302 B13	9021 C 5	9135 H 2	
1909 E14	3235 J 2	5303 B12	9022 C 9	9136 H 2	
1911 L10	3236 J 2	5304 A13	9023 K 9	9137 H 2	
1912 L13	3237 J 2	5305 B13	9024 E 8	9138 H 2	
1913 L 6	3244 L 1	5307 B11	9025 D 5	9139 H 2	
1914 K14	3249 K 1	5401 F 5	9026 D 7	9140 D 2	
1915 H14	3250 J 12	5402 F13	9027 D 7	9141 H 8	
1916 L 1	3270 G10	5601 I 12	9028 D 8	9142 F 6	
1918 A 1	3306 D14	5602 G13	9029 D 8	9143 J 6	
1970 L14	3322 C12	5603 H13	9030 D 7	9144 F 7	
1971 L13	3329 C11	5700 J 12	9031 C 5	9145 G 6	
1972 C 2	3341 C13	5701 K10	9033 B 1	9146 H 9	
1973 F 7	3403 F 3	5702 K10	9034 D 3	9147 G 8	
2004 C 5	3408 F 3	5703 K10	9035 D 3	9148 H 9	
2005 C 5	3410 F 2	5704 K10	9037 D11	9149 G 6	
2007 C 5	3412 F 2	5705 J 10	9038 E 6	9150 G 6	
2009 C 5	3414 F 2	5706 I 8	9039 D 7	9151 K 4	
2015 A 4	3416 F 2	5707 K10	9040 E 7	9152 L 8	
2016 B 3	3418 F 2	5801 I 5	9041 B10	9153 J 6	
2017 A 4	3420 F 2	5840 C 2	9042 G 5	9155 L14	
2018 A 5	3423 D 3	5841 B 1	9043 G 6	9156 I 11	
2020 A 5	3425 D 3	5880 L 1	9044 H 5	9157 J 6	
2022 A 5	3427 D 5	5881 L 2	9045 B10	9158 H 5	
2023 A 5	3433 F 3	5882 H 6	9046 C10	9159 J 11	
2027 A 6	3434 D 3	6000 A 6	9047 C10	9160 F 1	
2029 B 6	3435 E 6	6070 C 4	9048 D 9	9161 I 1	
2058 C 9	3436 F 5	6200 H 7	9049 D 8	9162 I 2	
2059 C 9	3438 F 4	6202 I 10	9050 E 8	9163 I 2	
2061 A 3	3440 F 4	6203 H10	9051 D10	9164 I 1	
2065 B 2	3441 F 3	6205 F11	9052 E13	9165 I 2	
2136 C 9	3447 D 3	6208 J 5	9053 E 7	9166 J 2	
2200 K 9	3448 D12	6242 K13	9054 F12	9167 J 2	
2203 K 8	3452 D13	6261 J 5	9055 F14	9168 J 2	
2219 J 7	3461 D 4	6262 K 6	9056 H10	9169 J 4	
2223 I 8	3462 F12	6263 J 5	9057 C11	9170 K 1	
2224 H 8	3463 E11	6280 F10	9058 F12	9171 J 3	
2229 I 9	3470 F 4	6401 G13	9059 F12	9172 K 4	
2230 K 8	3473 F 4	6500 H14	9060 D12	9173 K 4	
2231 I 8	3478 D 4	6503 I 14	9061 F11	9174 I 6	
2242 L12	3494 E12	6504 H14	9062 F11	9175 I 14	
2244 J 11	3495 E12	6505 G14	9063 D12	9176 I 9	
2251 G14	3515 G 8	6506 H14	9064 F 9	9177 J 4	
2300 C13	3517 G10	6507 G14	9065 E 9	9178 K 5	
2301 D14	3526 G 8	6508 H14	9066 F11	9179 K 5	
2311 D14	3539 J 14	6509 G14	9067 F10	9180 K 5	
2316 C12	3606 H12	6510 H14	9068 D10	9181 J 5	
2320 A12	3618 H12	6512 G 9	9069 D10	9182 L 6	
2322 B13	3661 J 14	6513 G 8	9070 D10	9183 L 6	
2324 A13	3690 F11	6514 G 9	9071 H13	9184 K 6	
2401 E 5	3703 L11	6515 G 7	9072 J 12	9185 L 5	
2430 D13	3704 L11	6516 A 1	9073 G 6	9186 L 5	
2450 E11	3712 K10	6517 A 1	9074 J 12	9187 K 8	
2452 D12	3729 K11	6690 E10	9075 H 8	9188 K 7	
2455 D12	3740 J 10	6691 F10	9076 F 9	9189 K 7	
2470 F14	3743 I 6	6692 F10	9077 F 9	9190 J 14	
2491 F13	3772 K11	6693 F10	9078 F 8	9191 K11	
2501 I 14	3811 J 4	6694 F10	9079 F 9	9192 K12	
2508 H 7	3816 H 4	6801 G 5	9080 F 8	9193 K12	
2510 G 8	3822 H 5	6802 G 3	9081 F 7	9194 J 6	

Signal-Chassis – Bedieneinheit / Keyboard Control Unit (CO)

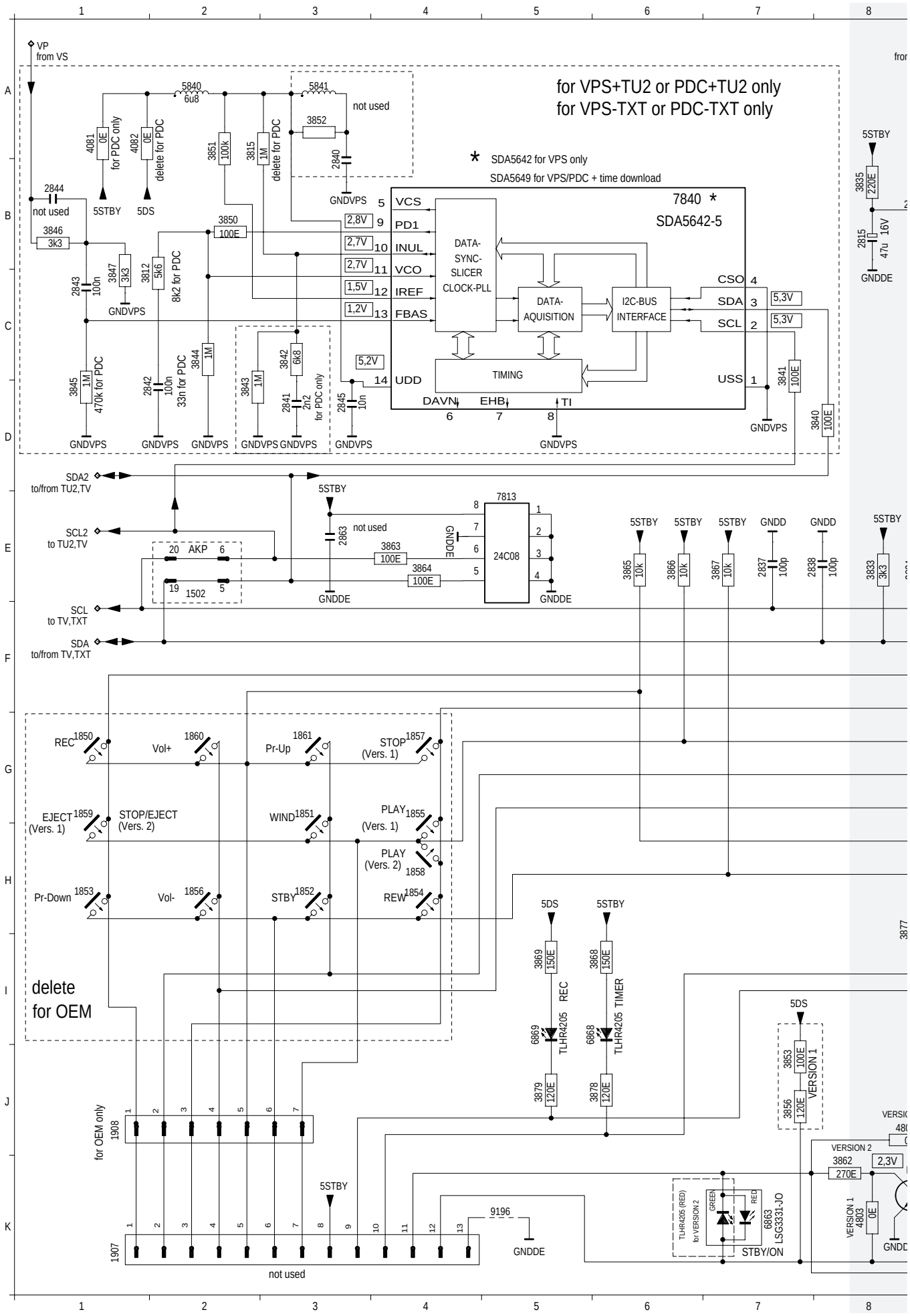

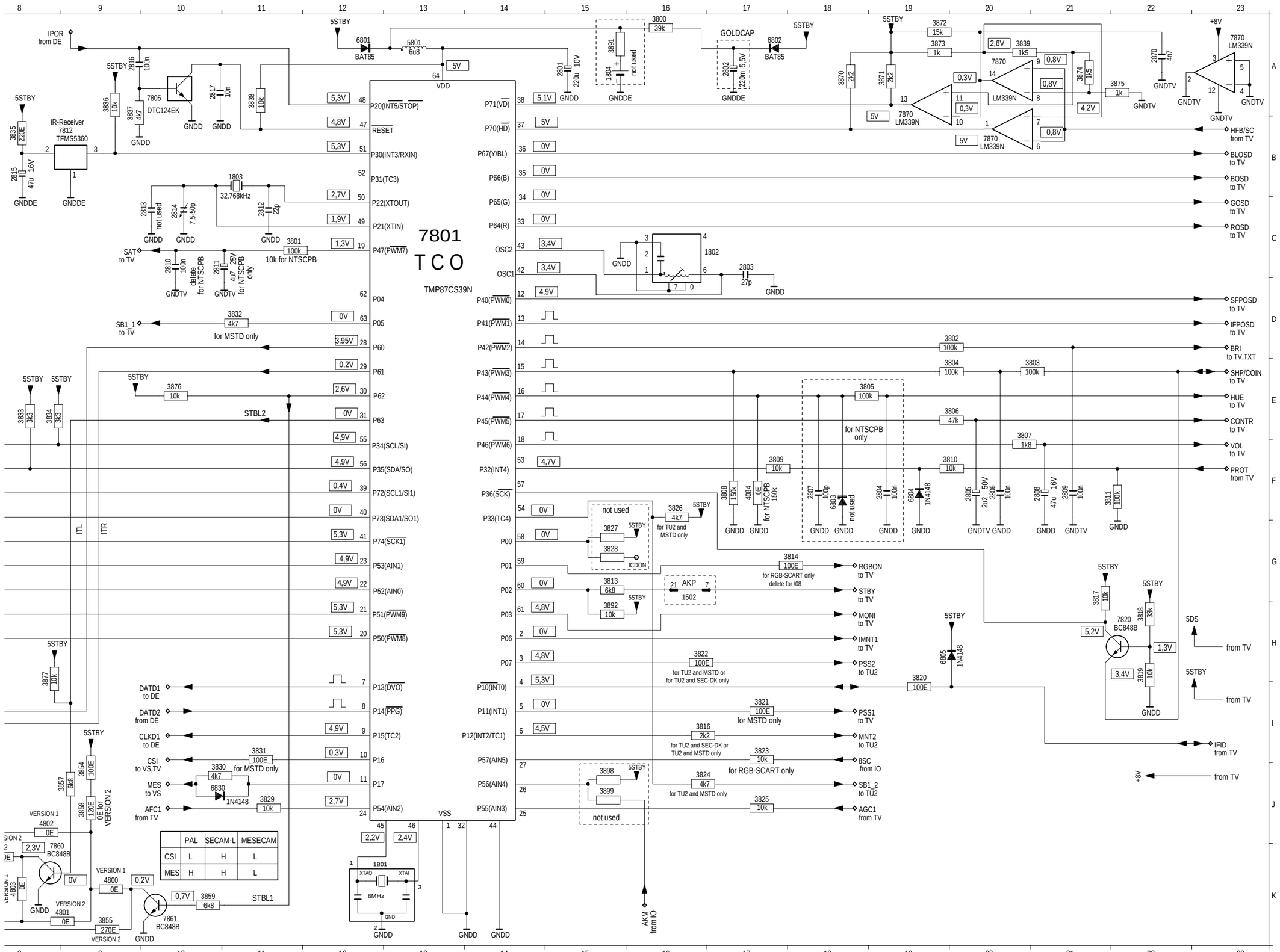

1502	E 2	3872	A19
1502	G16	3873	A19
1801	K12	3874	A21
1802	C17	3875	A22
1803	B11	3876	E10
1804	A15	3877	H 8
1850	G 1	3878	J 6
1851	G 3	3879	J 5
1852	H 3	3891	A15
1853	H 1	3892	H15
1854	H 4	3898	J15
1855	G 4	3899	J15
1856	H 2	4081	A 1
1857	G 4	4082	A 1
1858	H 4	4084	F17
1859	G 1	4800	K 9
1860	G 2	4801	K 9
1861	G 3	4802	J 8
1907	K 1	4803	K 8
1908	J 1	5801	A13
2801	A15	5840	A 2
2802	A17	5841	A 3
2803	C17	6801	A12
2804	F19	6802	A17
2805	F20	6803	F18
2806	F20	6804	F19
2807	F18	6805	H19
2808	F21	6830	J10
2809	F21	6863	K 7
2810	C10	6868	I 6
2811	C10	6869	I 5
2812	C11	7801	C13
2813	C10	7805	A10
2814	C10	7812	B 8
2815	B 8	7813	E 5
2816	A 9	7820	H22
2817	A10	7840	B 6
2837	E 7	7860	K 9
2838	E 8	7861	K10
2840	B 3	7870	A23
2841	D 3	7870	B20
2842	D 2	7870	A20
2843	C 1	7870	B19
2844	B 1	9196	K 5
2845	D 3		
2863	E 3		
2870	A22		
3800	A16		
3801	C11		
3802	D20		
3803	E21		
3804	E20		
3805	E18		
3806	E20		
3807	E20		
3808	F17		
3809	F17		
3810	F20		
3811	F21		
3812	C 1		
3813	G15		
3814	G18		
3815	A 2		
3816	I16		
3817	G21		
3818	H22		
3819	H22		
3820	H19		
3821	I17		
3822	H16		
3823	I17		
3824	J16		
3825	J17		
3826	F16		
3827	G15		
3828	G15		
3829	J11		
3830	J10		
3831	I11		
3832	D11		
3833	E 8		
3834	E 8		
3835	B 8		
3836	A 9		
3837	A 9		
3838	A11		
3839	A20		
3840	D 8		
3841	C 7		
3842	C 3		
3843	D 2		
3844	C 2		
3845	D 1		
3846	B 1		
3847	C 1		
3850	B 2		
3851	A 2		
3852	A 3		
3853	J 7		
3854	J 9		
3855	K 9		
3856	J 7		
3857	J 9		
3858	J 9		
3859	K10		
3862	K 8		
3863	E 4		
3864	E 4		
3865	E 6		
3866	E 6		
3867	E 7		
3868	I 6		
3869	I 5		
3870	A18		
3871	A19		

Platinenabbildungen und Schaltpläne / Layout of PCBs and Circuit Diagrams TVR 3701 SV

Signal-Chassis – IN/OUT (IO)

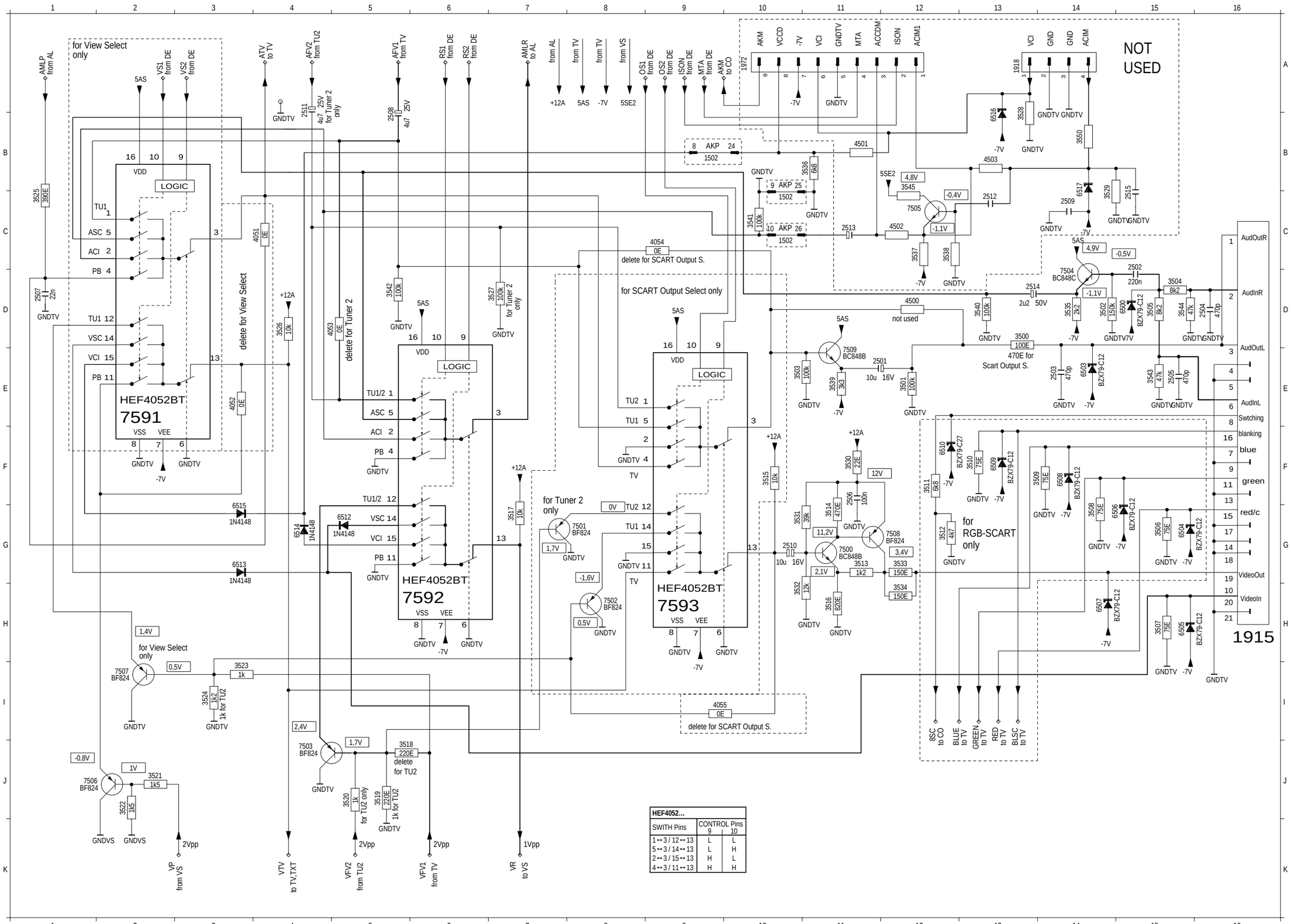

HEF4052...		
SWITH Pins	CONTROL Pins 9	10
1↔3 / 12↔13	L	L
5↔3 / 14↔13	L	H
2↔3 / 15↔13	H	L
4↔3 / 11↔13	H	H

1502 B 9
1502 C10
1502 C10
1915 H16
1918 A13
1972 A10
2501 E11
2502 D15
2503 E14
2504 D16
2505 E15
2506 F11
2507 D 1
2508 B 5
2509 C14
2510 G10
2511 A 4
2512 C13
2513 C11
2514 D13
2515 C15
3500 D13
3501 E12
3502 D14
3503 E10
3504 D15
3505 D15
3506 G15
3507 H15
3508 G14
3509 F14
3510 F13
3511 F12
3512 G12
3513 G11
3514 G11
3515 F10
3516 H11
3517 G 7
3518 J 5
3519 J 5
3520 J 5
3521 J 2
3522 J 2
3523 I 3
3524 I 3
3525 C 1
3526 D 4
3527 D 7
3528 B13
3529 C14
3530 F11
3531 G10
3532 H10
3533 G12
3534 H12
3535 D14
3536 B11
3537 C12
3538 C12
3539 E11
3540 D13
3541 C10
3542 D 5
3543 E15
3544 D15
3545 B12
3550 B14
4051 C 4
4052 E 3
4053 D 5
4054 C 9
4055 I 9
4500 D12
4501 B11
4502 C12
4503 B13
6500 D15
6503 E14
6504 G15
6505 H15
6506 G15
6507 H14
6508 F14
6509 F13
6510 F12
6512 G 5
6513 G 3
6514 G 4
6515 G 3
6516 B13
6517 B14
7500 G11
7501 G 8
7502 H 8
7503 J 4
7504 D14
7505 C12
7506 J 2
7507 I 2
7508 G12
7509 E11
7591 E 2
7592 H 5
7593 H 9

GRUNDIG Ersatzteilliste Spare Parts List

TV VIDEO

Ⓓ Btx ✱ 32700 #

6 / 96

TVR 3701 SV

SACH-NR. / PART NO.: 77250-012.52 77250-015.52 * 77250-016.52 **
BESTELL-NR. / ORDER NO.: G.CD 4352 G.CD 6352 G.CD 6452

POS. NR. POS. NO.	ABB. FIG.	SACHNUMMER PART NUMBER	ANZ. QTY.	BEZEICHNUNG Ⓓ	DESCRIPTION ⒼⒷ
0001.000	4	75988-019.19		GEHAEUSEVORDERTEIL	CABINET FRONT ASSY
0001.500	4	75988-017.01		CASSETTENFACHKLAPPE	LIFT FLAP ASSY
0001.600	4	75988-012.02		SCHENKELFEDER	LEG SPRING
0001.700	4	75988-015.01		SCHRIFTZUG GRUNDIG	GRUNDIG-LABEL
0002.000	4	75988-015.03	4	SCHRAUBE F. BILDROEHRE	SCREW FOR PICTURE TUBE
0005.000	4	75988-015.06	4	KABELKLEMME	CABLE CLAMP
0005.100		75988-022.55		ANTENNE	ANTENNA
0005.700		75988-017.45		HALTER, FERNBEDIENUNG	HOLDER, REMOTE CONTROL
0008.000	4	75988-017.02		LAUTSPRECHERGITTER RECHTS KPL.	SPEAKER GRILLE RIGHT ASSY
0009.000		75988-017.03		LAUTSPRECHERGITTER LINKS KPL.	SPEAKER GRILLE LEFT ASSY
0018.000	4	75988-022.52		RUECKWAND	REAR PANEL
0021.000	4	75988-022.53		ABDECKUNG KPL. SCART	COVER CPL. SCART
0022.000	4	75988-022.54		KNOPF, EIN/AUS	KNOB, ON/OFF
0023.000	4	75988-015.10		DRUCKFEDER	PRESSURE SPRING
0024.000	⚠	75988-017.86		NETZKABEL 14"PAL+/59	POWER CABLE 14"PAL+/59
0028.000	4	75988-015.11	2	LAUFWERKHALTER, VORNE	TAPE DRIVE HOLDER, FRONT
0029.000	4	75988-015.12		LAUFWERKHALTER, HINTEN	TAPE DRIVE HOLDER, REAR
0031.000	4	8114-990-022	6	PLASTITE-SHR 3,5X16	SCREW 3,5X16
0033.000	1	27599-005.08		KOPFRAD 2/0 PAL	HEAD DISC 2/0 PAL
0034.000	1	75988-001.33		SCANNERMOTOR 2/0	SCANNERMOTOR 2/0
0035.000	4	75988-018.18	2	SCHRAUBE, AUDIO SUPPORT	SCREW, AUDIO SUPPORT
0040.000	⚠	27599-004.07		KOPFVERSTAERKER OHA 2/0	HEAD AMPLIFIER OHA 2/0
	⚠	75988-025.00	X	ECO-LW WDB 2/0	ECO TAPE DRIVE WDB 2/0
				KEIN E-TEIL	NO SPARE PART
	⚠	75988-018.53	X	LEISTUNGS-CHASSIS PLSP 14	POWER CHASSIS PLSP 14
				(LEISTUNGS-CHASSIS, BILDROHRPLATTE)	(POWER CHASSIS, PICTURE TUBE BOARD)
				KEIN E-TEIL	NO SPARE PART
	⚠	27599-101.32	X	SIGNALCHASSIS PSSMG1/GV	SIGNAL CHASSIS PSSMG1/GV
				KEIN E-TEIL	NO SPARE PART
	⚠	27599-101.33	X	SIGNALCHASSIS PSSMG3/GV *	SIGNAL CHASSIS PSSMG3/GV *
				KEIN E-TEIL	NO SPARE PART
	⚠	27599-101.34	X	SIGNALCHASSIS PSSMG2/GV **	SIGNAL CHASSIS PSSMG2/GV **
				KEIN E-TEIL	NO SPARE PART
0153.000		75988-017.06		FERNBEDIENGEBER TVP762	REMOTE CONTROL TVP 762
1010.000		75988-017.97		LAUTSPRECHER 8 OHM 3 W	SPEAKER 8OHM 3W
1100.000	⚠ 4	75988-017.07		BILDROEHRE A34 JLL 90X74W	CRT A34JLL90X74W
5000.000	⚠	75988-017.08		ENTMAGNETISIERUNGSSPULE	DEGAUSSING COIL
8001.000		75988-017.09		FLEX.LEITUNG L3-1901 (7P)	FLEX. CABLE, L3-1901 7P.
8002.000		75988-017.10		FLEX.LEITUNG L8-1900 (2P)	FLEX. CABLE, L8-1900 2P.
8003.000		75988-012.13		FLACHBANDKABEL,L1-F4/1904 (6P)	FLAT FLEX CABLE,L1-F4/1904 6P.
8004.000		75988-017.47		FLEX.LEITUNG L4-1903 (3P)	FLEX. CABLE, L4-1903 3P.
8005.000		75988-017.11		FLEX.LEITUNG L2-1905(15P)	FLEX. CABLE, L2-1905 15P.
8006.000		75988-017.12		FLEX.LEITUNG 1941-1902 (10P)	FLEX. CABLE, 1941-1902 10P.
8007.000		75988-017.13		FLEX.LEITUNG LSP-1914(2P)	FLEX. CABLE, LSP-1914 2P.
8008.000		75988-017.14		FLEX.LEITUNG 1913-1967(5P)	FLEX. CABLE, 1913-1967 5P.
8011.000		75988-017.15		FLEX.LEITUNG 1912-1923(7P)	FLEX. CABLE, 1912-1923 7P.
8012.000		75988-017.16		FLEX.LEITUNG 1911-1922(5P)	FLEX. CABLE, 1911-1922 5P.
8013.000		75988-017.18		FLEX.LEITUNG 1909-1921(13P)	FLEX. CABLE, 1909-1921 13P.
8014.000		75988-324.35		FLEX.LEITUNG HA-SC	FLEX. CABLE, HA-SC
		72010-524.70		BEDIENUNGSANLEITUNG D/I/E/P	INSTRUCTION MANUAL D/I/E/P
		72010-524.71		BEDIENUNGSANLEITUNG NL/F *	INSTRUCTION MANUAL NL/F *
		72010-524.72		BEDIENUNGSANLEITUNG S/N/DK/SF **	INSTRUCTION MANUAL S/N/DK/SF **
		72010-524.95		SERVICE MANUAL D/GB	SERVICE MANUAL D/GB
		72010-524.96		SERVICE MANUAL ERG. D/GB	SERVICE MANUAL SUPP. D/GB
				X = SIEHE GESONDERTE E-LISTE	X = SEE SEPARATE PARTS LIST

GRUNDIG Ersatzteilliste Spare Parts List

TV VIDEO

Ⓓ Btx ✱ 32700 #

6 / 96

ALLE NICHT AUFGEFÜHRTEN E-TEILE
SIEHE E-LISTE LEISTUNGS-CHASSIS 75988-018.50

ALL PARTS NOT LISTED REFER TO
PARTS-LIST POWER CHASSIS 75988-018.50

LEISTUNGS CHASSIS PLSP14
POWER CHASSIS PLSP14

SACH-NR. / PART NO.: 75988-018.53

POS. NR. POS. NO.	SACHNUMMER PART NUMBER	BEZEICHNUNG DESCRIPTION
D 6343	75988-009.33	DIODE BZX 79 C 9 V 1
D 6568	8309-200-021	DIODE BAV21 ITT/ TFK
L 5901	75988-021.19	SPULE 10U PM5 SPT0508
L 5902	75988-000.24	SPULE A04 330MUH
R 3341 ⚠	75988-019.22	MSW NB 0207 5,6 OHM 5%
SI 1372 ⚠	75988-025.36	SICHERUNG RAD.T2,5A 250V

POS. NR. POS. NO.	SACHNUMMER PART NUMBER	BEZEICHNUNG DESCRIPTION

Es gelten die Vorschriften und Sicherheitshinweise gemäß dem Service Manual "Sicherheit", Sach-Nummer 72010-800.00, sowie zusätzlich die eventuell abweichenden, landesspezifischen Vorschriften!

⚠ (!)

The regulations and safety instructions shall be valid as provided by the "Safety" Service Manual, part number 72010-800.00, as well as the respective national deviations.

GRUNDIG Ersatzteilliste / Spare Parts List — TV VIDEO

Btx * 32700 #

6 / 96

ALLE NICHT AUFGEFÜHRTEN E-TEILE SIEHE E-LISTE SIGNAL CHASSIS 75988-018.70
ALL PARTS NOT LISTED REFER TO PARTS-LIST SIGNAL CHASSIS 75988-018.70

SIGNAL CHASSIS PSSMG1/GV

SACH-NR. / PART NO.: 27599-101.32

POS. NR. / POS. NO.	ABB. / FIG.	SACHNUMMER / PART NUMBER	ANZ. / QTY.	BEZEICHNUNG (D)	DESCRIPTION (GB)
1916.000		75988-017.55		KOPFHOERERBUCHSE	EAR PHONE SOCKET

POS. NR. / POS. NO.	SACHNUMMER / PART NUMBER	BEZEICHNUNG / DESCRIPTION
D 6863	75988-017.77	LE DIODE TLHR 4605
F 1745	75988-035.72	FILTER CER 5,5 MHZ
IC 7410	75988-019.26	IC TMP 91C242AN BTVD1-2P
IC 7840	75988-009.37	IC SDA 5642-5
L 5402	75988-000.25	SPULE 0,33 MUH PM20
L 5840	75988-000.23	SPULE 6MUH8 PM10

POS. NR. / POS. NO.	SACHNUMMER / PART NUMBER	BEZEICHNUNG / DESCRIPTION
S 1852	75988-018.03	SCHALTER
SI 1002 ⚠	75988-005.30	KLEINSTSICHERUNG 630 MA/T
T 7504	8301-006-848	SMD-TRANS.BC 848 C
T 7762	8301-006-848	SMD-TRANS.BC 848 C

6 / 96

ALLE NICHT AUFGEFÜHRTEN E-TEILE SIEHE E-LISTE SIGNAL CHASSIS 75988-018.70
ALL PARTS NOT LISTED REFER TO PARTS-LIST SIGNAL CHASSIS 75988-018.70

SIGNAL CHASSIS PSSMG3/GV

SACH-NR. / PART NO.: 27599-101.33

POS. NR. / POS. NO.	ABB. / FIG.	SACHNUMMER / PART NUMBER	ANZ. / QTY.	BEZEICHNUNG (D)	DESCRIPTION (GB)
1916.000		75988-017.55		KOPFHOERERBUCHSE	EAR PHONE SOCKET

POS. NR. / POS. NO.	SACHNUMMER / PART NUMBER	BEZEICHNUNG / DESCRIPTION
D 6863	75988-017.77	LE DIODE TLHR 4605
F 1745	75988-035.72	FILTER CER 5,5 MHZ
IC 7801	75988-019.25	IC TMP 87CS39N
IC 7840	75988-009.37	IC SDA 5642-5
L 5402	75988-000.25	SPULE 0,33 MUH PM20
L 5840	75988-000.23	SPULE 6MUH8 PM10

POS. NR. / POS. NO.	SACHNUMMER / PART NUMBER	BEZEICHNUNG / DESCRIPTION
S 1852	75988-018.03	SCHALTER
SI 1002 ⚠	75988-005.30	KLEINSTSICHERUNG 630 MA/T
T 7504	8301-006-848	SMD-TRANS.BC 848 C
T 7762	8301-006-848	SMD-TRANS.BC 848 C

Printed in Germany
VK 21/1 0796
Service Manual Sach-Nr.
Service Manual Part No. 72010-524.96

GRUNDIG Ersatzteilliste / Spare Parts List — TV VIDEO

Btx * 32700 #

6 / 96

ALLE NICHT AUFGEFÜHRTEN E-TEILE SIEHE E-LISTE SIGNAL CHASSIS 75988-018.70
ALL PARTS NOT LISTED REFER TO PARTS-LIST SIGNAL CHASSIS 75988-018.70

SIGNAL CHASSIS PSSMG2/2GV

SACH-NR. / PART NO.: 27599-101.34

POS. NR. / POS. NO.	ABB. / FIG.	SACHNUMMER / PART NUMBER	ANZ. / QTY.	BEZEICHNUNG (D)	DESCRIPTION (GB)
1916.000		75988-017.55		KOPFHOERERBUCHSE	EAR PHONE SOCKET

POS. NR. / POS. NO.	SACHNUMMER / PART NUMBER	BEZEICHNUNG / DESCRIPTION
D 6863	75988-017.77	LE DIODE TLHR 4605
IC 7410	75988-019.26	IC TMP 91C242AN BTVD1-2P
L 5402	75988-000.25	SPULE 0,33 MUH PM20
L 5840	75988-000.23	SPULE 6MUH8 PM10
S 1852	75988-018.03	SCHALTER
SI 1002 ⚠	75988-005.30	KLEINSTSICHERUNG 630 MA/T
T 7504	8301-006-848	SMD-TRANS.BC 848 C
T 7762	8301-006-848	SMD-TRANS.BC 848 C

POS. NR. / POS. NO.	SACHNUMMER / PART NUMBER	BEZEICHNUNG / DESCRIPTION

Es gelten die Vorschriften und Sicherheitshinweise gemäß dem Service Manual "Sicherheit", Sach-Nummer 72010-800.00, sowie zusätzlich die eventuell abweichenden, landesspezifischen Vorschriften!

The regulations and safety instructions shall be valid as provided by the "Safety" Service Manual, part number 72010-800.00, as well as the respective national deviations.